兆升液压

责任诚信铸就卓越

Responsibility Integrity Make Excellence

科技创新打造精品

Scientific And Technological Innovation Create Quality

河北兆升液压机械有限公司

Hebei Zhaosheng Hydraulic Machinery Co.,Ltd

摆线液压马达

Orbital Hydraulic Motor

河北兆升液压机械有限公司

地址：宁晋县大陆村镇工业园区

电话：+86-0319-5666766

传真：+86-0319-5669088

网址：http://www.zs-hyd.com

邮箱：sales@zs-hyd.com

邮编：055550

Hebei Zhaosheng Hydraulic Machinery Co.,Ltd

Add: Dalu District, Ningjin, Hebei province, China

Tel：+86-0319-5666766

Fax：+86-0319-5669088

Web：http://www.zs-hyd.com/English/

E-mail：info@zs-hyd.com

P.C.：055550

河北 · 宁晋

HEBEI NINGJIN

BM1 系列
BM1 Series

结构特点

BM1马达是一种体积较小的轴配流马达。其特点：

先进的配流轴和定转子设计，体积小，结构紧凑。

可靠的轴密封设计，能承受高背压，可以串并联使用。

正反转换向方便、转速平稳。

效率高且经济，适用于中等载荷的场合。

多种法兰，输出轴，油口等连接形式。

Characteristic features:

BM1 motor is a small volume, spool valve type gerolor motor.Characteristic features:

- Advanced design of spool and gerolor, which has Small size and compact structure.
- Credible design of shaft seal, which can bear high pressure and be used in paraller or in series.
- Direction of shaft rotation and speed can be controlled easily and smoothly.
- Best combination of efficiency and economy in medium duty applications.
- A variety of connection types of flange, output shaft and oil port.

主要性能参数

Main Specification

排量（ml/r）Displacement		50	63	80	100	125	160	200	250	315	400
流量（LPM）Flow	最大连续 Cont.	38	45	58	58	58	58	58	58	58	58
	间断 Int.	45	53	69	69	69	69	69	69	69	69
转速（RPM）Speed	最大连续 Cont.	698	663	585	560	456	358	285	236	179	145
	间断 Int.	858	775	720	671	548	426	341	282	210	173
压力（MPa）Pressure	最大连续 Cont.	12.5	12.5	12.5	12.5	12.5	12.5	11	10	9	9
	间断 Int.	14	14	14	14	14	12.5	12.5	12.5	12.5	11
扭矩（N*m）Torque	最大连续 Cont.	74	87	124	155	194	227	282	302	365	456
	间断 Int.	86	98	141	176	221	260	318	383	406	521

1.断续指入口最大压力，连续工作压力指工作压差。

2.马达不应同时在最高压力和最高转速下工作。

3.马达在断续工作条件下，运行时间应不超过10%。

4.最高工作温度80°。

5.马达最高允许背压10MPa，但建议使用背压不要超过5MPa，超过时应接外泄油管。

6.马达满负荷工作前，建议在最大工作压力的40%以下磨合1小时。

7.推荐用68#抗磨液压油，粘度37-73cSt，清洁度IS018/13。

Note: 1. Intermittent means the entrance of the maximum pressure; continuous working pressure means the differential pressure.

2. Motor should not work under the highest pressure and the maximum speed.

3. The running time should not exceed 10% under intermittent working conditions

4. The Maximum working temperature is 80°.

5. The maximum allowable back pressure is IOMPa, but the recommended back pressure should not exceed 5M Pa.a leaking pipes is needed when exceeding.

6. one hour running time under 40% of maximum working pressure is recommendedbefore full capacity working.

7. Recommending N68 anti-wear hydraulic oil, viscosity 37-73cSt, cleanliness IS018/13 .

□连续工作区 ■间断工作区

BM1 系列马达性能参数
BM1 Performance Data

BM1-50 50ml/r

压力 △P（Mpa）

流量 Flow（LPM）	3	6	7	8	10	11	13	16.5
							连续最大 Max.cont.	断续最大 Max/int.
8	18 150	36 147	42 144	50 140	60 137	72 127	79 122	102 90
15	19 290	37 285	43 283	48 276	61 275	73 265	83 256	105 230
20	17 388	37 385	42 381	50 375	62 372	72 365	80 352	107 332
30	15 584	36 578	42 570	50 566	63 560	70 555	81 546	108 516
35	15 680	35 675	42 670	50 662	63 654	68 646	80 640	106 610
45	14 878	34 868	40 863	48 856	62 849	70 840	80 830	
50	13 970	35 960	40 955	48 950	63 942			

BM1-63 63ml/r

压力 △P（Mpa）

流量 Flow（LPM）	3	6	7	8	10	11	13	16.5
8	22 125	46 124	54 123	62 121	76 118	91 116	98 113	126 72
15	22 233	46 231	54 229	60 227	76 224	91 222	104 219	132 185
20	20 310	46 309	54 307	63 305	78 301	90 298	100 294	134 263
30	20 465	45 463	53 462	63 460	79 457	88 455	102 451	135 409
35	19 543	44 540	53 539	63 537	79 533	84 531	100 528	133 484
45	18 705	42 702	50 700	60 698	78 695	88 693	100 689	
50	16 781	44 778	50 776	60 774	79 770			

BM1-80 80ml/r

压力 △P（Mpa）

流量 Flow（LPM）	3	6	7	8	10	11	13	16.5
8	28 97	60 93	70 92	80 89	100 84	110 80	128 75	168 50
15	28 184	61 181	70 178	80 174	100 169	114 166	128 160	170 140
20	27 246	60 243	70 240	80 238	100 234	112 230	129 223	170 205
30	26 370	60 366	69 363	79 360	100 354	110 350	128 345	170 323
35	25 432	58 426	67 424	77 420	100 415	110 411	126 405	170 385
45	23 554	53 550	65 546	77 541	95 536	108 530	124 524	168 503
50	20 616	55 608	65 606	75 603	95 599	105 593	123 585	168 560
60	19 741	53 732	62 727	75 722	95 717	108 712		
75	16 825	47 820	60 815	70 810	90 808			

BM1-100 100ml/r

压力 △P（Mpa）

流量 Flow（LPM）	3	6	7	8	10	11	13	16.5
8	35 78	74 75	88 73	100 70	126 64	140 68	160 56	210 35
15	35 150	74 145	85 144	100 141	126 137	140 133	160 129	212 110
20	34 197	74 195	88 193	100 190	125 189	145 183	161 178	212 160
30	33 295	71 294	85 293	95 290	123 288	138 283	158 279	212 259
35	29 347	70 345	81 344	95 342	120 337	135 335	155 330	212 310
45	30 445	66 443	80 442	93 439	120 435	133 432	155 426	208 405
50	25 498	66 495	79 493	93 491	118 485	134 480	152 476	
60	22 599	65 594	75 589	93 587	116 584	132 577		
75	20 674	58 666	75 663	88 660	113 655			

□连续工作区 ■间断工作区

BM1–125 125ml/r

压力 △P (Mpa)

流量 Flow (LPM)	3	6	7	8	10	11	13	16.5
8	44 60	94 59	112 58	128 56	158 53	180 50	200 45	263 25
15	44 118	85 116	111 115	127 114	160 110	178 108	205 105	265 85
20	42 159	95 157	108 156	128 153	158 150	175 145	202 142	268 129
30	40 236	92 235	108 233	125 230	156 225	178 220	198 218	265 206
35	38 226	87 273	107 273	122 272	154 268	174 265	195 262	268 247
45	37 355	85 352	102 351	120 349	152 345	173 341	194 339	265 322
50	33 395	85 392	98 390	120 388	149 385	170 384	192 380	
60	32 476	83 470	98 468	117 465	148 461	165 459		
75	25 594	75 588	95 585	110 582	142 577			

BM1–160 160ml/r

压力 △P (Mpa)

流量 Flow (LPM)	3	6	7	8	10	11	13	16.5
8	56 47	120 46	143 45	160 44	200 42	226 40	245 38	334 24
15	56 93	120 93	135 92	160 90	202 88	226 86	245 83	341 75
20	55 120	120 118	143 117	160 116	203 115	226 114	245 114	343 104
30	54 185	118 184	140 183	160 181	200 178	225 176	242 175	340 163
35	53 214	115 213	138 212	157 211	199 208	220 207	242 205	337 196
45	52 277	112 275	135 274	156 273	198 270	220 268	238 265	335 256
50	45 308	110 307	132 305	153 303	195 300	215 298	233 296	
60	44 368	106 366	130 365	150 364	192 362	214 360		
75	32 462	95 458	120 457	142 456	183 453			

BM1–200 200ml/r

压力 △P (Mpa)

流量 Flow (LPM)	3	6	7	8	10	11	15
8	75 38	155 37	178 36	204 35	255 33	283 29	385 12
15	72 74	152 72	180 71	206 70	259 68	265 66	390 57
20	71 99	151 98	178 97	205 95	255 94	285 91	390 81
30	70 148	149 147	175 146	200 145	254 142	285 138	388 126
35	68 173	146 172	172 171	200 168	250 165	280 163	383 154
45	63 220	142 219	170 218	195 216	248 213	279 211	382 200
50	58 245	138 243	166 242	195 241	242 238	273 236	
60	56 295	135 294	165 293	190 292	240 289		
75	42 370	122 365	150 364	178 362			

BM1–250 250ml/r

压力 △P (Mpa)

流量 Flow (LPM)	3	6	7	8	10	11	14
8	94 30	195 29	255 28	259 27	326 25	357 24	
15	90 60	193 59	225 58	260 57	326 55	360 53	455 48
20	89 78	191 78	225 77	258 76	320 74	355 73	455 65
30	84 118	188 117	220 117	250 116	320 114	354 122	452 103
35	82 135	184 134	218 132	252 131	316 127	350 125	448 120
45	79 179	179 178	215 177	246 176	310 174	345 172	442 163
50	74 199	174 196	210 195	243 194	306 192	338 191	
60	70 236	171 235	206 235	239 234	300 230		
75	55 297	155 295	190 295	221 294			

□连续工作区 ■间断工作区

BM1–315 315ml/r

压力 △P (Mpa)

流量 Flow (LPM)	3	6	7	8	10	12.5
8	115 25	244 24	282 22	312 17	388 13	
15	116 46	243 46	284 45	324 43	406 40	503 20
20	114 62	242 62	282 61	325 57	405 56	505 44
30	109 93	238 93	276 92	320 90	400 88	500 76
35	105 109	232 108	273 107	314 205	398 103	498 93
45	100 140	225 140	268 138	310 136	390 135	490 125
50	92 156	218 155	262 154	306 153	384 150	486 140
60	89 188	215 187	258 186	300 184	378 180	
75	69 236	195 235	236 233	278 232		

BM1–400 400ml/r

压力 △P (Mpa)

流量 Flow (LPM)	3	6	7	8	8.5	12.5
8	147 19	305 18	355 17			
15	147 38	308 37	359 35	406 33	435 32	531 26
20	144 49	305 49	358 47	408 45	435 43	510 37
30	137 73	300 73	352 72	400 70	433 68	528 63
35	135 85	294 85	345 84	395 82	425 81	525 73
45	130 110	286 110	339 108	390 106	420 105	515 100
50	117 124	278 124	330 122	382 120	410 119	
60	112 148	274 148	326 147	378 146	402 145	
75	88 185	246 185	298 184	350 182		

表中数据在使用68#抗磨液压油，50℃油温条件下测试的，不同马达结果略有差别。

All the data was tested at 50℃ with N68 anti–wear hydraulic oil.Actual data may vary slightly from unit to unit in production.

BM1 系列连接尺寸外形图

BM1 DIMENSIONS AND MOUNTING DATA

H 形

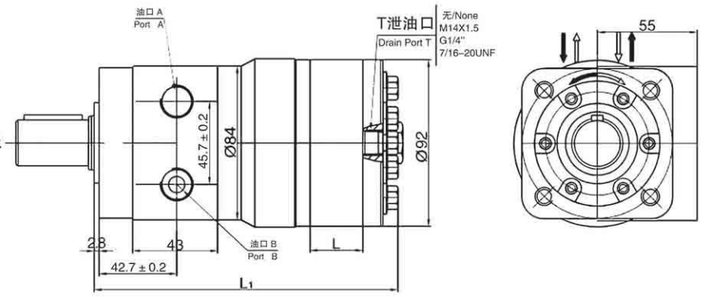

L 形

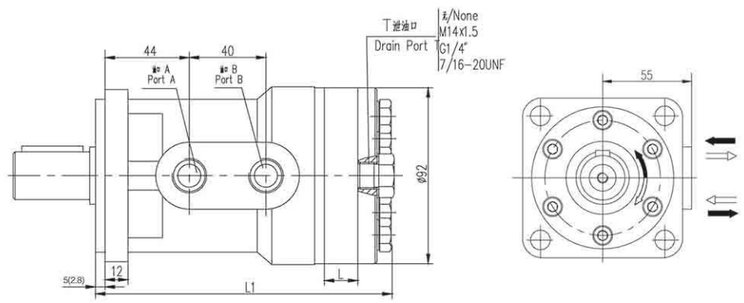

S 形

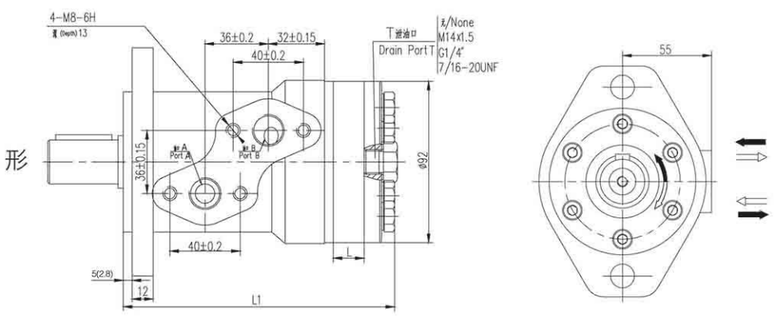

输出轴负载能力 Shaft Load Capacity:

径向负载 Radial Load: 400Kg Max.

轴向负载 Axis Load : 200Kg Max.

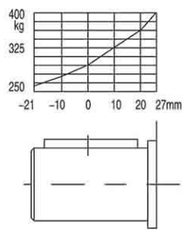

Displacement	50	63	80	100	125	160	200	250	315	400
L	9	11.5	14.5	17.8	23	29	37	46	57	72
L1	143	146	147.5	151	156	162	170	179.5	190.5	205
L2	148	151	152.5	156	161	167	175	184.5	184.5	210

马达标准旋向：

面对输出轴轴端，A油口进油，马达顺时针旋转。

Standard Direction of The Motor Rotation:

CW----When A Port pressurized, Viewed From the Shaft End.

BM1系列法兰连接尺寸

BM1 DIMENSIONS AND MOUNTING DATA

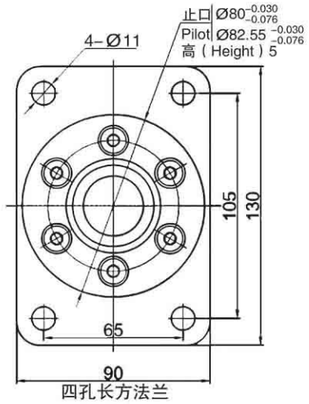

四孔长方法兰

4 Bolt Flange

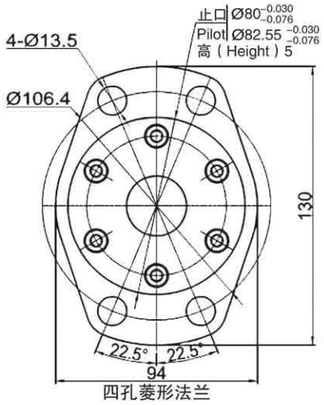

四孔菱形法兰

4 Bolt Flange

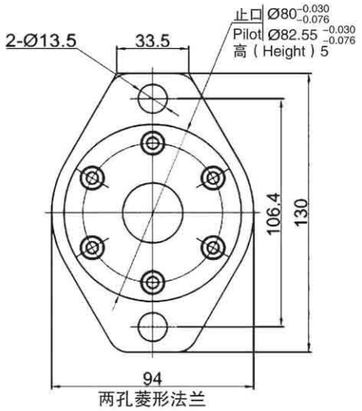

两孔菱形法兰

2 Bolt Flange

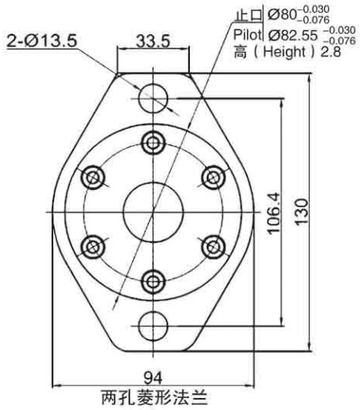

两孔菱形法兰

2 Bolt Flange

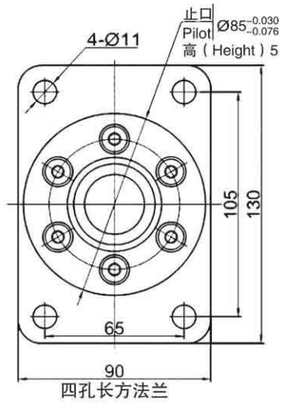

四孔长方法兰

4 Bolt Flange

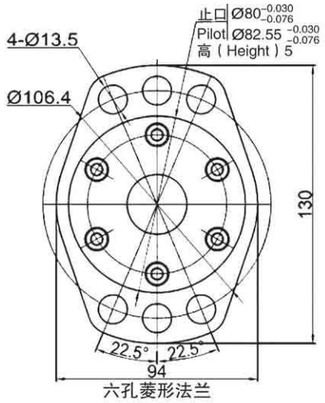

六孔菱形法兰

6 Bolt Flange

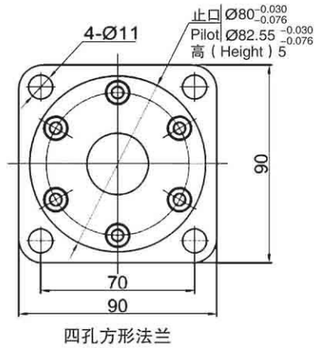

四孔方形法兰

4 Bolt Flange

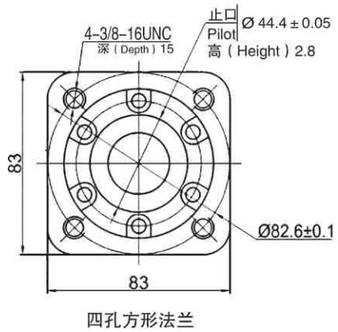

四孔方形法兰

4 Bolt Flange

BM1系列输出轴连接尺寸

BM1 DIMENSIONS AND MOUNTING DATA

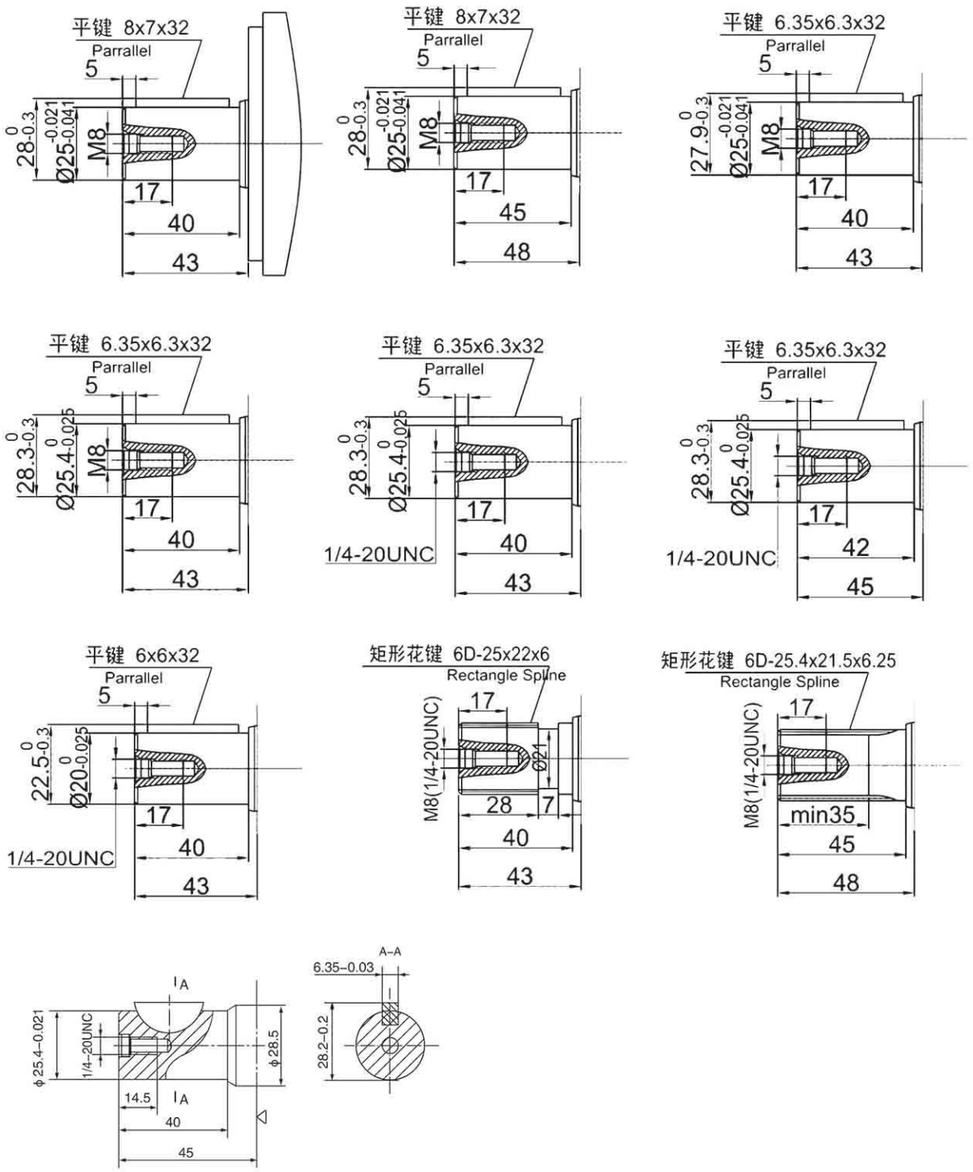

BM1 订货信息

产品特征			排量/编号									
法兰	输出轴	油口	50	63	80	100	125	160	200	250	315	400
菱形；止口φ82.5	φ25.4直轴 平键6.35 轴端螺纹M8	S型G1/2 无外泄油口	111-0010	111-0011	111-0012	111-0013	111-001a	111-0014	111-0015	111-0016	111-0017	111-0018
	φ25.4直轴 平键6.35 轴端螺纹1/4-20UNC	S型G1/2；外泄油口G1/4	111-0380	111-0381	111-0382	111-0383	111-038a	111-0384	111-0385	111-0386	111-0387	111-0388
		S型G1/2；外泄油口M14X1.5	111-0530	111-0531	111-0532	111-0533	111-053a	111-0534	111-0535	111-0536	111-0537	111-0538
	φ25直轴 平键8 轴端螺纹M8	S型M18X1.5；无外泄油口	111-0060	111-0061	111-0062	111-0063	111-006a	111-0064	111-0065	111-0066	111-0067	111-0068
		S型G1/2；外泄油口M14X1.5	111-0080	111-0081	111-0082	111-0083	111-008a	111-0084	111-0085	111-0086	111-0087	111-0088
		S型G1/2 无外泄油口	111-0160	111-0161	111-0162	111-0163	111-016a	111-0164	111-0165	111-0166	111-0167	111-0168
		S型ZG1/2 无外泄油口	111-0210	111-0211	111-0212	111-0213	111-021a	111-0214	111-0215	111-0216	111-0217	111-0218
		S型G1/2；外泄油口G1/4	111-0370	111-0371	111-0372	111-0373	111-037a	111-0374	111-0375	111-0376	111-0377	111-0378
	轴6D-25×21.5×6轴端螺纹M8	S型G1/2；外泄油口G1/4	111-1160	111-1161	111-1162	111-1163	111-116a	111-1164	111-1165	111-1166	111-1167	111-1168
	轴6D-25.4×21.5×6.25轴端螺纹丝M8	S型G1/2；外泄油口G1/4	111-1180	111-1181	111-1182	111-1183	111-118a	111-1184	111-1185	111-1186	111-1187	111-1188
菱形；止口φ82.5；防尘圈	φ25直轴 平键8 轴端螺纹M8	S型G1/2；外泄油口G1/4	111-0280	111-0281	111-0282	111-0283	111-028a	111-0284	111-0285	111-0286	111-0287	111-0288
	轴6D-25.4×21.5×6.25轴端螺纹丝M8	S型G1/2 无外泄油口	111-1170	111-1171	111-1172	111-1173	111-117a	111-1174	111-1175	111-1176	111-1177	111-1178
方形；止口φ80	φ25直轴 平键8 轴端螺纹M8	M18×1.5；无外泄油口	111-0030	111-0031	111-0032	111-0033	111-003a	111-0034	111-0035	111-0036	111-0037	111-0038
		M18×1.5；外泄油口M14×1.5	111-0100	111-0101	111-0102	111-0103	111-010a	111-0104	111-0105	111-0106	111-0107	111-0108
		G1/2 无外泄油口	111-0170	111-0171	111-0172	111-0173	111-017a	111-0174	111-0175	111-0176	111-0177	111-0178
	轴6D-25×21.5×6轴端螺纹丝M8	M18×1.5；外泄油口M14×1.5	111-1110	111-1111	111-1112	111-1113	111-111a	111-1114	111-1115	111-1116	111-1117	111-1118
方形；止口φ80；防尘圈	φ25直轴 平键8 轴端螺纹M8	M18×1.5；外泄油口M14×1.5	111-0120	111-0121	111-0122	111-0123	111-012a	111-0124	111-0125	111-0126	111-0127	111-0128

BM1 Ordering Information

Feature			Displacement/NO.									
Flange	Shaft	Oil port	50	63	80	100	125	160	200	250	315	400
Rhomb-flange; φ82.5	φ25.4 Flat key:6.35;shaft thread:M8	S type G1/2	111-0010	111-0011	111-0012	111-0013	111-001a	111-0014	111-0015	111-0016	111-0017	111-0018
	φ25.4 Flat key:6.35;shaft thread:1/4-20UNC	S type G1/2;drain port G1/4	111-0380	111-0381	111-0382	111-0383	111-038a	111-0384	111-0385	111-0386	111-0387	111-0388
		S type G1/2;drain port M14X1.5	111-0530	111-0531	111-0532	111-0533	111-053a	111-0534	111-0535	111-0536	111-0537	111-0538
	φ25 Flat key:8; shaft thread:M8	S type M18X1.5	111-0060	111-0061	111-0062	111-0063	111-006a	111-0064	111-0065	111-0066	111-0067	111-0068
		S type G1/2;drain port M14X1.5	111-0080	111-0081	111-0082	111-0083	111-008a	111-0084	111-0085	111-0086	111-0087	111-0088
		S type G1/2	111-0160	111-0161	111-0162	111-0163	111-016a	111-0164	111-0165	111-0166	111-0167	111-0168
		S type ZG1/2	111-0210	111-0211	111-0212	111-0213	111-021a	111-0214	111-0215	111-0216	111-0217	111-0218
		S type G1/2;drain port G1/4	111-0370	111-0371	111-0372	111-0373	111-037a	111-0374	111-0375	111-0376	111-0377	111-0378
	Shaft 6D-25X21.5X6;shaft thread:M8	S type G1/2;drain port G1/4	111-1160	111-1161	111-1162	111-1163	111-116a	111-1164	111-1165	111-1166	111-1167	111-1168
	Shaft 6D-25.4X21.5X6.25; shaft thread:M8	S type G1/2;drain port G1/4	111-1180	111-1181	111-1182	111-1183	111-118a	111-1184	111-1185	111-1186	111-1187	111-1188
Rhomb-flange; pilot φ82.5; scraper seal	φ25 Flat key:8; shaft thread:M8	S type G1/2;drain port G1/4	111-0280	111-0281	111-0282	111-0283	111-028a	111-0284	111-0285	111-0286	111-0287	111-0288
	Shaft 6D-25.4X21.5X6.25; shaft thread:M8	S type G1/2	111-1170	111-1171	111-1172	111-1173	111-117a	111-1174	111-1175	111-1176	111-1177	111-1178
Square flange; pilot φ80	φ25 Flat key:8; shaft thread:M8	M18X1.5	111-0030	111-0031	111-0032	111-0033	111-003a	111-0034	111-0035	111-0036	111-0037	111-0038
		M18X1.5;drain port M14X1.5	111-0100	111-0101	111-0102	111-0103	111-010a	111-0104	111-0105	111-0106	111-0107	111-0108
		G1/2	111-0170	111-0171	111-0172	111-0173	111-017a	111-0174	111-0175	111-0176	111-0177	111-0178
	Shaft 6D-25X21.5X6;shaft thread:M8	M18X1.5;drain port M14X1.5	111-1110	111-1111	111-1112	111-1113	111-111a	111-1114	111-1115	111-1116	111-1117	111-1118
Square flange; pilotφ80; scraper seal	φ25 Flat key:8; shaft thread:M8	M18X1.5;drain port M14X1.5	111-0120	111-0121	111-0122	111-0123	111-012a	111-0124	111-0125	111-0126	111-0127	111-0128

型号编号–BM1系列马达

Type number—BM1 series motors

1	2	3	4	5	6	7	8
BM1							

位置 1 BM1系列马达

Position BM1 series motors

位置 2 排量CC/R

Position displacement

1、50
2、63
3、80
4、100
5、125
6、160
7、200
8、250
9、315
10、400

位置 3 法兰和止口

Position Flange and pilot

A、2孔菱形法兰，止口 ϕ 80 × 2.8mm
2 bolt Rhomb–flange，pilot ϕ 80 × 2.8mm

B、2孔菱形法兰，止口 ϕ 82.55 × 2.8mm
2 bolt Rhomb–flange，pilot ϕ 82.55 × 2.8mm

C、2孔菱形法兰，止口 ϕ 80 × 5mm
2 bolt Rhomb–flange，pilot ϕ 80 × 5mm

D、2孔菱形法兰，止口 ϕ 82.55X5mm
2 bolt Rhomb–flange，pilot ϕ 82.55 × 5mm

E、4孔菱形法兰，止口 ϕ 80 × 5mm
4 bolt Rhomb–flange，pilot ϕ 80X5mm

F、4孔菱形法兰，止口 ϕ 82.55 × 5mm
4 bolt Rhomb–flange，pilot ϕ 82.55X5mm

G、4孔方形法兰，止口 ϕ 80 × 5mm
4 bolt Square flange，pilot ϕ 80 × 5mm

H、4孔方形法兰，止口 ϕ 82.55 × 5mm
4 bolt Square flange，pilot ϕ 82.55X5mm

I、4孔方形法兰，止口 ϕ 85X5mm
4 bolt Square flange，pilot ϕ 85 × 5mm

J、4孔方形法兰，止口 ϕ 44.4X2.8mm
4 bolt Square flange，pilot ϕ 44.4X2.8mm

K、6孔菱形法兰，止口 ϕ 80 × 5mm
6 bolt Rhomb–flange，pilot ϕ 80 × 5mm

L、6孔菱形法兰，止口 ϕ 82.55 × 5mm
6 bolt Rhomb–flange，pilot ϕ 82.55 × 5mm

位置 4 输出轴

Position shaft

1、ϕ25直轴，平键8x7x32
ϕ25 straight shaft，flat key 8x7x32

2、ϕ25直轴，平键6.35x6.3x32
ϕ25 straight shaft，flat key 6.35x6.3x32

3、ϕ25. 4直轴，平键6.35x6.3x32
ϕ25.4 straight shaft，flat key 6.35x6.3x32

4、ϕ20直轴，平键6x6x32
ϕ20 straight shaft，flat key 6x6x32

5、矩形花键轴6D–25.4 x21.5 x6.25
Splined shaft 6D–25.4x21.5x6.25

6、矩形花键轴6D–25x22x6
Splined shaft 6D–25x22x6

位置 5 油口

Position oil port

A、G1/2
B、M22x1.5
C、1/2–14NPTF
D、ZGl/2
E、M18X1.5
F、M20X1.5
G、7/8–14UNF

位置 6 泄油口

Position drain port

1、无
2、M14X1.5
3、G1/4
4、7/16–20UNF

位置 7 喷漆颜色

Position paint color

A、银灰漆 silver paint
B、蓝漆 blue
C、亚光黑漆 black
D、不喷漆 no paint

位置 8 旋向

Postion rotation direction

A、标准
standard

B、反向
opposite

BM2 系列
BM2 Series

结构特点

采用镶柱式定转子设计，具有更高的配油精度，机械效率更高。
采用进口轴密封，能承受高背压。
多种法兰，油口，输出轴等连接形式。
正反转换向方便、转速平稳。
体积小结构紧凑。

Characteristic features:

- It adapts the gerclor design. which has a higher distribution accuracy.
- Shalt seal is adapted, which can bear higher back pressure.
- A variety of connection types of flange, output shaft and oil port.
- Direction of shaft rotation and speed can be controlled easily and smoothly.
- Small volume; compact structure.

主要性能参数
Main Specification

排量 (ml/r) Displacement			50	63	80	100	125	160	200	250	315	400	500
流量 (LPM) Flow	最大连续	Cont.	40	53	58	58	58	58	58	58	58	58	58
	间断	Int..	46	58	68	68	68	68	68	68	68	68	68
转速 (RPM) Speed	最大连续	Cont.	760	730	653	551	440	344	276	220	175	140	110
	间断	Int..	863	832	766	646	516	404	323	258	205	162	128
压力 (MPa) Pressure	最大连续	Cont.	14	14	14	14	14	14	12.5	11	9	9	8
	间断	Int..	17	17	17	17	17	17	15	13	11	10	9
扭矩 (N*m) Torque	最大连续	Cont.	89	112	142	178	223	285	318	350	360	418	464
	间断	Int..	108	136	172	216	270	346	382	413	400	464	500

1. 断续工作压力指入口工作压力，连续工作压力指工作压差。
2. 马达不应同时在最高压力和最大转速下工作。
3. 推荐用68#抗磨液压油，粘度37-73cSt，清洁度ISO18/13。
4. 马达在断续工作条件下，运行时间每分钟不得超过10%。
5. 工作油温最高80°。
6. 马达满负荷工作前，应在最高工作压力的40%以下磨合1h。
7. 马达允许最高背压10MPa，但推荐不要超过5MPa，超过时应接外泄油管。

Note: 1. Intermittent means the entrance of the maximum pressure; continuous working pressure means the differential pressure.
2. Motor should not work under the highest pressure and the maximum speed.
3. Recommending N68 anti-wear hydraulic oil, viscosity 37-73cSt, cleanliness ISO18/13.
4. The running time should not exceed 10% under intermittent working conditions
5. The Maximum working temperature is 80°.
6. One hour running time under 40% of maximum working pressure is recommendedbefore full capacity working.
7. The maximum allowable back pressure is 10MPa, but the recommended back pressure should not exceed 5MPa.a leaking pipes is needed when exceeding.

BM2系列马达性能参数
BM2 Performance Data

□连续工作区 ■间断工作区

BM2–50 50ml/r

压力 △P (Mpa)

流量 Flow (LPM)	5	7	9	10	12	14	16	17.5
5	35 95	45 85	60 75	66 74	78 70	89 45		
10	36 185	45 175	63 165	68 162	79 150	95 130	106 110	120 85
15	35 282	49 276	65 265	75 260	88 250	100 230	110 210	120 185
20	34 375	45 374	65 365	69 360	85 345	95 330	110 308	125 275
25	34 475	45 466	60 460	69 450	80 436	98 420	109 395	125 360
30	35 575	45 570	60 561	68 552	80 541	95 531	109 500	125 465
35	32 665	42 663	59 655	66 654	80 635	93 623	107 598	
40	30 760	41 758	58 753	66 750	79 738	92 725	105 700	
45	39 855	40 855	58 850	65 845	78 835	90 814		

BM2–63 63ml/r

压力 △P (Mpa)

流量 Flow (LPM)	5	7	9	10	12	14	16	17.5
5	41 76	60 67	76 59	83 58	98 55	112 36		
10	45 146	61 138	77 130	85 125	101 120	118 102	132 87	150 67
15	43 222	61 218	80 209	92 202	110 190	125 160	138 145	150 130
20	43 295	57 294	82 288	87 284	105 272	120 245	129 223	152 195
25	48 375	56 368	76 363	86 355	100 312	122 328	130 255	153 205
30	44 454	56 450	74 443	85 431	100 427	120 419	136 395	157 367
35	40 525	53 523	74 517	83 516	100 501	117 492	134 472	
40	37 600	52 598	73 594	82 592	98 583	115 572		
45	28 675	48 675	70 671	80 667	93 659			

BM2–80 80ml/r

压力 △P (Mpa)

流量 Flow (LPM)	5	7	9	10	12	14	16	17.5
5	56 115	78 108	98 105	107 100	130 91	148 75	170 53	180 45
10	50 238	82 235	105 226	118 223	132 208	160 195	180 173	188 162
15	48 364	75 360	96 356	115 345	130 330	150 320	178 300	190 283
20	45 487	72 482	97 475	105 472	128 460	149 446	177 420	189 409
25	42 615	70 615	90 606	98 599	125 590	147 568	171 547	187 535
30	40 740	63 724	85 720	95 715	118 705	142 688	169 668	185 657
35	36 860	58 852	82 840	90 837	112 820	139 810	165 790	
40	29 925	56 915	77 910	85 899	110 886	133 870		

BM2–100 100ml/r

流量 Flow (LPM)	5	7	9	10	12	14	16	17.5
5	73 99	99 95	123 86	139 85	160 75	183 62	210 52	223 45
10	68 199	95 195	123 187	143 182	165 175	199 163	220 150	238 138
15	65 299	95 294	120 288	140 285	165 278	194 263	220 249	240 235
20	59 400	88 398	119 387	135 385	161 380	192 366	218 350	238 336
25	55 499	85 495	118 488	125 484	157 475	185 463	217 451	235 436
30	48 599	79 595	110 587	119 585	150 579	180 568	216 550	235 536
35	43 699	70 692	100 687	112 683	142 679	170 668	200 645	
40	39 748	63 740	98 737	105 735	140 720			

□连续工作区 ■间断工作区

BM2–125 125ml/r

压力 △P （Mpa）

流量 Flow (LPM)	5	7	9	10	12	14	16	17.5
5	90 72	78 108	98 105	107 100	130 91	148 75	170 53	180 45
10	85 155	82 235	105 226	118 223	132 208	160 195	180 173	188 162
15	42 236	75 360	96 356	115 345	130 330	150 320	178 300	190 283
20	79 315	72 482	97 475	105 472	128 460	149 446	177 420	189 409
25	75 399	70 615	90 606	98 599	125 590	147 568	171 547	187 535
30	60 475	63 724	85 720	95 715	118 705	142 688	169 668	185 657
35	60 555	58 852	82 840	90 837	120 820	139 810	165 790	
40	55 595	56 915	77 910	85 899	110 886	133 870		

BM2–160 160ml/r

压力 △P （Mpa）

流量 Flow (LPM)	5	7	9	10	12	14	16	17.5
5	115 57	160 56	205 52	220 50	262 43	300 38	340 34	362 27
10	115 119	160 115	206 110	230 108	265 102	320 95	355 84	380 76
15	105 184	158 180	202 177	220 172	261 165	305 153	344 134	378 130
20	100 247	145 245	195 238	218 236	256 230	299 217	340 199	375 185
25	92 307	142 305	188 300	209 298	250 290	295 280	336 261	366 244
30	84 369	137 367	180 365	199 361	240 355	286 342	330 334	360 304
35	65 436	120 435	165 430	180 427	223 415	282 402		
40	60 465	117 462	158 459	175 456	220 477			

BM2–200 200ml/r

压力 △P （Mpa）

流量 Flow (LPM)	5	7	9	10.5	12	14	17.5
5	149 50	205 48	255 45	290 43	328 40	370 30	443 23
10	140 99	202 96	250 93	323 90	330 85	411 78	448 65
15	130 150	192 148	242 140	304 136	325 131	376 122	445 105
20	125 200	186 196	233 193	305 188	314 181	390 170	436 149
25	120 250	177 247	225 242	295 238	305 231	382 218	427 192
30	110 300	166 295	220 290	285 288	292 282	373 268	
35	98 350	150 348	205 342	244 338	278 330		
40	85 375	141 372	199 366	235 362			

BM2–250 250ml/r

压力 △P （Mpa）

流量 Flow (LPM)	3	5	7	8	10	11	14	17.5
5	115 40	182 39	252 38	295 35	350 32	380 30	470 23	535 16
10	110 80	178 79	252 75	295 75	352 69	385 67	470 57	548 48
15	100 120	170 119	250 116	285 115	349 110	380 106	469 95	546 80
20	90 159	159 156	232 155	269 153	330 150	366 147	460 130	530 110
25	80 200	148 198	216 195	252 194	320 162	352 160	453 152	520 147
30	75 240	130 240	200 238	235 236	305 232	340 228	433 210	
35	50 280	117 278	190 278	220 275	290 270	320 267		
40	42 300	105 299	180 298	210 297	280 294			

□连续工作区 ■间断工作区

BM2–315 315ml/r

压力 △P （Mpa）

流量 Flow (LPM)	5	7	9	10.5	12	14	17.5
10	135 32	215 28	279 26	343 25	385 24	515 23	
20	135 60	216 59	288 58	350 57	380 56	508 52	552 50
30	125 93	205 91	275 90	340 89	375 88	494 80	543 79
40	115 122	195 120	266 119	335 118	366 117	485 105	526 104
50	90 153	170 152	252 151	320 148	352 146	474 137	511 132
60	80 190	160 185	230 190	305 178	334 175	457 160	
70	58 222	135 220	215 216	285 212	320 205		
75		125 232	205 230	269 227			

BM2–400 400ml/r

压力 △P （Mpa）

流量 Flow (LPM)	5	7	9	10.5	12	14	17.5
10	170 24	252 23	370 22	440 20	485 19	595 17	620 16
20	170 48	281 47	365 45	436 44	480 42	590 40	615 36
30	154 72	278 70	355 68	426 66	470 63	580 60	610 59
40	144 95	273 94	350 90	410 83	466 80	576 76	606 70
50	137 121	269 119	344 116	406 112	460 108	570 101	
60	135 145	265 140	330 134	390 130	445 118		
70	120 170	245 169	315 165	370 160			
75		235 176	300 170				

BM2–500 500ml/r

压力 △P （Mpa）

流量 Flow (LPM)	3	5	6.5	8	9	13
10	200 29	345 27	462 26	582 24	635 22	755 20
20	199 39	340 38	455 37	575 36	625 34	745 30
30	190 59	328 58	447 57	566 56	626 54	739 50
40	188 78	319 77	437 76	556 75	616 73	729 70
50	180 97	310 96	427 95	546 95	606 93	718 90
60	175 118	300 117	416 115	432 114	597 112	702 110
70	170 138	290 137	413 135	421 133	586 131	
75	160 158	278 157	402 155			

表中数据在使用68#抗磨液压油，50℃油温条件下测试的，不同马达结果略有差别。

All the data was tested at 50℃ with N68 anti–wear hydraulic oil.Actual data may vary slightly from unit to unit in production.

BM2系列连接尺寸外形图

BM2 DIMENSIONS AND MOUNTING DATA

H 形

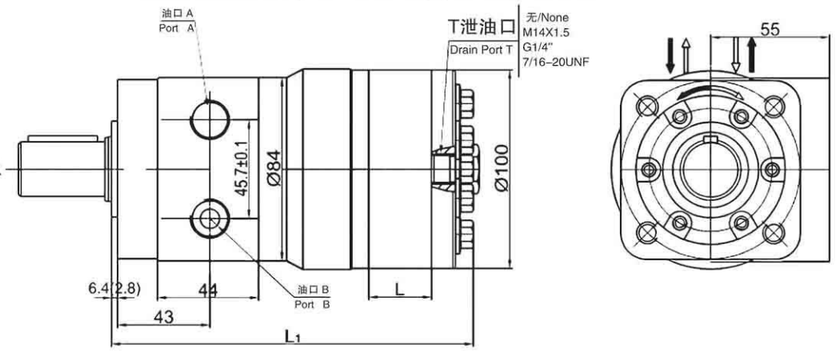

L 形

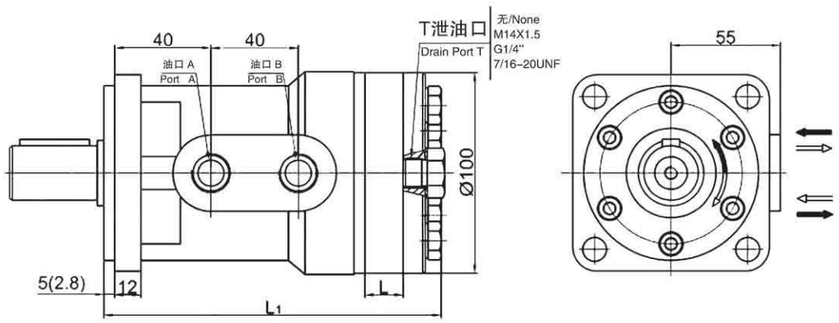

S 形

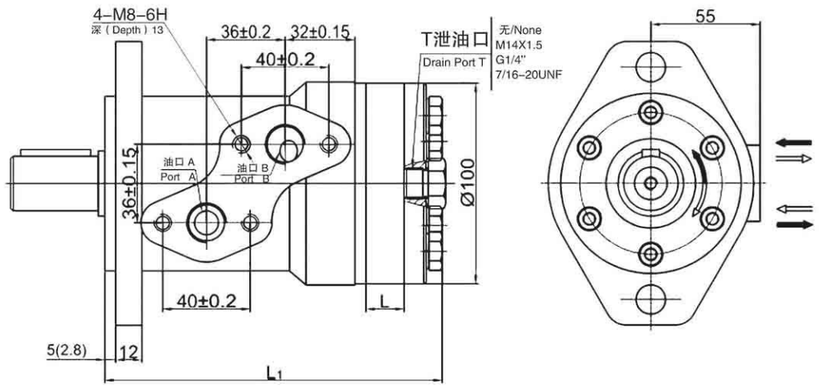

径向负载 Radial Load: 400Kg Max.
轴向负载 Axis Load: 200Kg Max.

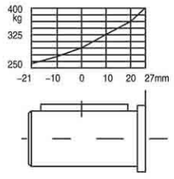

Displacement	50	63	80	100	125	160	200	250	315	400
L	9	11.5	14.5	18	22.5	28.8	37	44.6	55	72
L1	147	149.5	152.5	156	160.5	168.8	175	182.6	193	210

Direction of shaft rotation:standard

When facing shaft end of motor,shaft rotation:

Clockwise when port "A" is pressurized.

Counter-clockwise port "B" is pressurized.

BM2 系列法兰连接尺寸

BM2 DIMENSIONS AND MOUNTING DATA

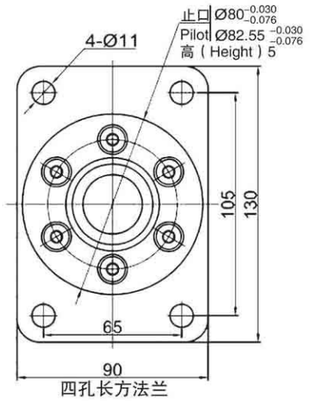

四孔长方法兰
4 Bolt Flange

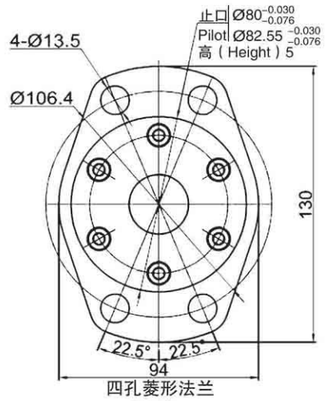

四孔菱形法兰
4 Bolt Flange

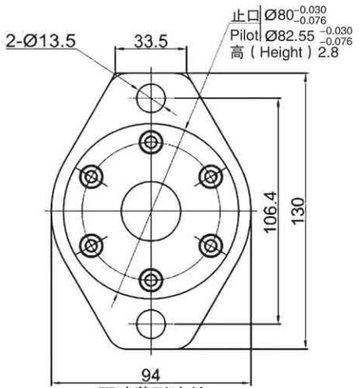

两孔菱形法兰
2 Bolt Flange

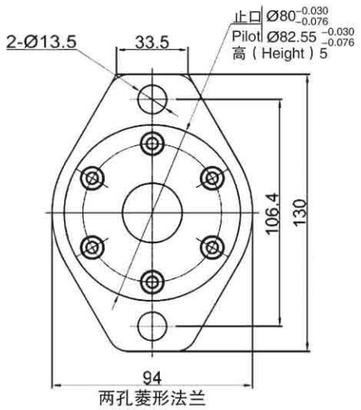

两孔菱形法兰
2 Bolt Flange

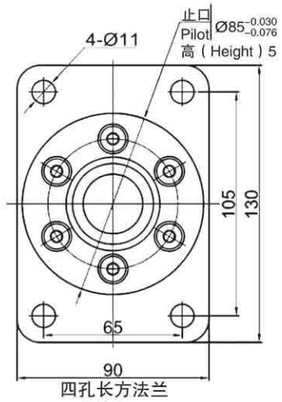

四孔长方法兰
4 Bolt Flange

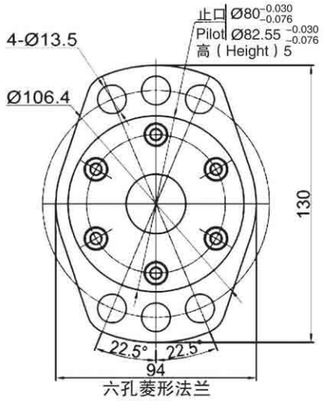

六孔菱形法兰
6 Bolt Flange

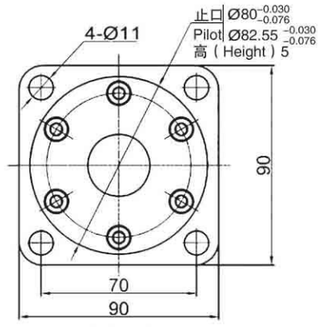

四孔方形法兰
4 Bolt Flange

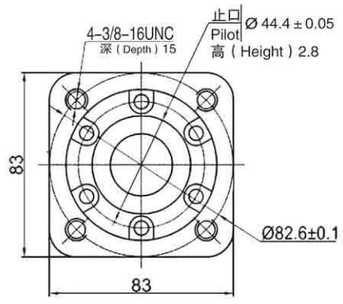

四孔方形法兰
4 Bolt Flange

BM2 系列输出轴连接尺寸

BM2 DIMENSIONS AND MOUNTING DATA

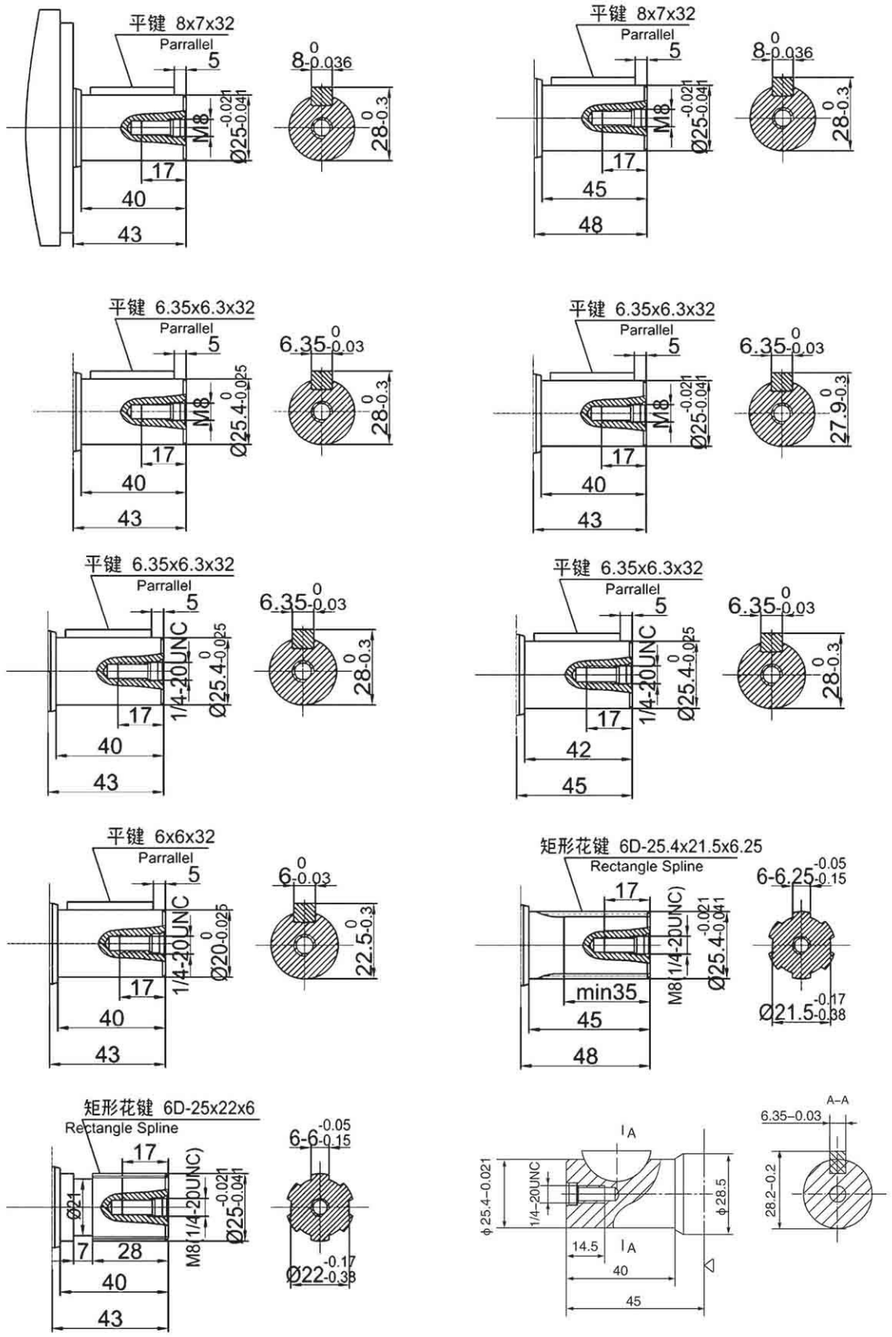

BM2 订货信息

产品特征			排量/编号									
法兰	输出轴	油口	50	63	80	100	125	160	200	250	315	400
菱形；止口φ82.55	φ25.4直轴 平键6.35 1/4-20UNC	S型G1/2	121-0010	121-0011	121-0012	121-0013	121-001a	121-0014	121-0015	121-0016	121-0017	121-0018
		S型G1/2；外泄油口M14X1.5	121-0360	121-0361	121-0362	121-0363	121-036a	121-0364	121-0365	121-0366	121-0367	121-0368
		S型G1/2；外泄油口G1/4	121-0370	121-0371	121-0372	121-0373	121-037a	121-0374	121-0375	121-0376	121-0377	121-0378
	φ25.4直轴 平键6.35 轴端螺纹M8	S型G1/2	121-0340	121-0341	121-0342	121-0343	121-034a	121-0344	121-0345	121-0346	121-0347	121-0348
	φ25直轴 平键8 轴端螺纹M8	S型G1/2	121-0020	121-0021	121-0022	121-0023	121-002a	121-0024	121-0025	121-0026	121-0027	121-0028
		S型G1/2；外泄油口G1/4	121-0060	121-0061	121-0062	121-0063	121-006a	121-0064	121-0065	121-0066	121-0067	121-0068
		S型G1/2；外泄油口M14X1.5	121-0080	121-0081	121-0082	121-0083	121-008a	121-0084	121-0085	121-0086	121-0087	121-0088
菱形；止口φ80	φ25直轴 平键8 轴端螺纹M8	S型G1/2	121-0310	121-0311	121-0312	121-0313	121-031a	121-0314	121-0315	121-0316	121-0317	121-0318
菱形；止口φ82.55；带防尘圈	φ25直轴 平键8 轴端螺纹M8	S型G1/2；外泄油口G1/4	121-0280	121-0281	121-0282	121-0283	121-028a	121-0284	121-0285	121-0286	121-0287	121-0288
方形；止口φ80	φ25直轴 平键8 轴端螺纹M8	M18X1.5；无外泄油口	121-0030	121-0031	121-0032	121-0033	121-003a	121-0034	121-0035	121-0036	121-0037	121-0038
		M18X1.5；外泄油口M14X1.5	121-0150	121-0151	121-0152	121-0153	121-015a	121-0154	121-0155	121-0156	121-0157	121-0158
	轴6D-25X22X6 轴端螺纹M8	M18X1.5；外泄油口M14X1.5	121-1110	121-1111	121-1112	121-1113	121-111a	121-1114	121-1115	121-1116	121-1117	121-1118
	φ25直轴 平键8 轴端螺纹M8	L型G1/2	121-0170	121-0171	121-0172	121-0173	121-017a	121-0174	121-0175	121-0176	121-0177	121-0178
方形；止口φ82.55	φ25直轴 平键8 轴端螺纹M8	M18X1.5；外泄油口M14X1.5	121-0200	121-0201	121-0202	121-0203	121-020a	121-0204	121-0205	121-0206	121-0207	121-0208
四孔菱形；止口φ82.55	φ25.4直轴 平键6.35 轴端螺纹M8	S型G1/2；外泄油口G1/4	121-0290	121-0291	121-0292	121-0293	121-029a	121-0294	121-0295	121-0296	121-0297	121-0298
	φ25直轴 平键8 轴端螺纹M8	S型G1/2；外泄油口G1/4	121-0640	121-0641	121-0642	121-0643	121-064a	121-0644	121-0645	121-0646	121-0647	121-0648
	轴6D-25.4X21.5X6.25 1/4-20UNC	S型G1/2；外泄油口G1/4	121-1010	121-1011	121-1012	121-1013	121-101a	121-1014	121-1015	121-1016	121-1017	121-1018
四孔长方形;105X65；止口φ80	φ25直轴 平键8 轴端螺纹M8	M18X1.5；外泄油口M14X1.5	121-0140	121-0141	121-0142	121-0143	121-014a	121-0144	121-0145	121-0146	121-0147	121-0148
四孔长方形;105X65；止口φ80	轴6D-25X22X6 轴端螺纹M8	M18X1.5；无外泄油口	121-1180	121-1181	121-1182	121-1183	121-118a	121-1184	121-1185	121-1186	121-1187	121-1188

BM2 Ordering Information

Feature			Displacement/NO.									
Flange	Shaft	Oil port	50	63	80	100	125	160	200	250	315	400
Rhomb-flange; pilot:φ82.55	φ25.4 Flat key:6.35;shaft thread:1/4-20UNC	S type G1/2	121-0010	121-0011	121-0012	121-0013	121-001a	121-0014	121-0015	121-0016	121-0017	121-0018
		S type G1/2;drain port M14X1.5	121-0360	121-0361	121-0362	121-0363	121-036a	121-0364	121-0365	121-0366	121-0367	121-0368
		S type G1/2; drain port G1/4	121-0370	121-0371	121-0372	121-0373	121-037a	121-0374	121-0375	121-0376	121-0377	121-0378
	φ25.4 Flat key:6.35;shaft thread:M8	S type G1/2	121-0340	121-0341	121-0342	121-0343	121-034a	121-0344	121-0345	121-0346	121-0347	121-0348
	φ25 Flat key:8;shaft thread:M8	S type G1/2	121-0020	121-0021	121-0022	121-0023	121-002a	121-0024	121-0025	121-0026	121-0027	121-0028
		S type G1/2; drain port G1/4	121-0060	121-0061	121-0062	121-0063	121-006a	121-0064	121-0065	121-0066	121-0067	121-0068
		S type G1/2;drain port M14X1.5	121-0080	121-0081	121-0082	121-0083	121-008a	121-0084	121-0085	121-0086	121-0087	121-0088
Rhomb-flange; pilot:φ80	φ25 Flat key:8;shaft thread:M8	S type G1/2	121-0310	121-0311	121-0312	121-0313	121-031a	121-0314	121-0315	121-0316	121-0317	121-0318
Rhomb-flange; pilot:φ82.55	φ25 Flat key:8;shaft thread:M8	S type G1/2; drain port G1/4	121-0280	121-0281	121-0282	121-0283	121-028a	121-0284	121-0285	121-0286	121-0287	121-0288
Square flange; pilot:φ80	φ25 Flat key:8;shaft thread:M8	M18X1.5;	121-0030	121-0031	121-0032	121-0033	121-003a	121-0034	121-0035	121-0036	121-0037	121-0038
		M18X1.5;drain port M14X1.5	121-0150	121-0151	121-0152	121-0153	121-015a	121-0154	121-0155	121-0156	121-0157	121-0158
	Shaft 6D-25X21.5X6;shaft thread:M8	M18X1.5;drain port M14X1.5	121-1110	121-1111	121-1112	121-1113	121-111a	121-1114	121-1115	121-1116	121-1117	121-1118
	φ25 Flat key:8;shaft thread:M8	L type G1/2	121-0170	121-0171	121-0172	121-0173	121-017a	121-0174	121-0175	121-0176	121-0177	121-0178
Square flange; pilot:φ82.55	φ25 Flat key:8;shaft thread:M8	M18X1.5;drain port M14X1.5	121-0200	121-0201	121-0202	121-0203	121-020a	121-0204	121-0205	121-0206	121-0207	121-0208
4 bolt flange; pilot:φ82.55	φ25.4 Flat key:6.35;shaft thread:M8	S type G1/2;drain port G1/4	121-0290	121-0291	121-0292	121-0293	121-029a	121-0294	121-0295	121-0296	121-0297	121-0298
	φ25 Flat key:8;shaft thread:M8	S type G1/2; drain port G1/4	121-0640	121-0641	121-0642	121-0643	121-064a	121-0644	121-0645	121-0646	121-0647	121-0648
	Shaft 6D-25.4X21.5X6.25 ;shaft thread:1/4-20UNC	S type G1/2;drain port G1/4	121-1010	121-1011	121-1012	121-1013	121-101a	121-1014	121-1015	121-1016	121-1017	121-1018
4 bolt flange105X65; pilot:φ80	φ25 Flat key:8;shaft thread:M8	M18X1.5;drain port M14X1.5	121-0140	121-0141	121-0142	121-0143	121-014a	121-0144	121-0145	121-0146	121-0147	121-0148
4 bolt flange105X65; pilot:φ80	Shaft 6D-25X21.5X6;shaft thread:M8	M18X1.5;	121-1180	121-1181	121-1182	121-1183	121-118a	121-1184	121-1185	121-1186	121-1187	121-1188

型号编号–BM2系列马达
Type number—BM2 series motors

1	2	3	4	5	6	7	8
BM2							

位置 1 BM2系列马达
Position BM2 series motors

位置 2 排量CC/R
Position displacement
1、50
2、63
3、80
4、100
5、125
6、160
7、200
8、250
9、315
10、400
11、500

位置 3 法兰和止口
Position Flange and pilot
A、2孔菱形法兰，止口ϕ80x2.8mm
2 bolt Rhomb–flange， pilot ϕ80x2.8mm
B、2孔菱形法兰，止口ϕ82.55 x2.8mm
2 bolt Rhomb–flange， pilot ϕ82.55x2.8mm
C、2孔菱形法兰，止口ϕ80x5mm
2 bolt Rhomb–flange，pilot ϕ80x5mm
D、2孔菱形法兰，止口ϕ82.55 ×5mm
2 bolt Rhomb–flange，pilot ϕ82.55x5mm
E、4孔菱形法兰，止口ϕ80x5mm
4 bolt Rhomb–flange，pilot ϕ80x5mm
F、4孔菱形法兰，止口ϕ82.55x5mm
4 bolt Rhomb–flange，pilot ϕ82.55x5mm
G、4孔方形法兰，止口ϕ80x5mm
4 bolt Square flange，pilot ϕ80x5mm
H、4孔方形法兰，止口ϕ82.55x5mm
4 bolt Square flange，pilot ϕ82.55x5mm
I、4孔方形法兰，止口ϕ85x5mm
4 bolt Square flange，pilot ϕ85x5mm
J、4孔方形法兰，止口ϕ44. 4x2. 8mm
4 bolt Square flange，pilot ϕ44.4x2.8mm
K、6孔菱形法兰，止口ϕ80x5mm
6 bolt Rhomb–flange，pilot ϕ80x5mm
L、6孔菱形法兰，止口ϕ82.55×5mm
6 bolt Rhomb–flange，pilot ϕ82.55x5mm

位置 4 输出轴
Position shaft
1、ϕ25直轴，平键8x7x32
ϕ25 straight shaft，flat key 8x7x32
2、ϕ25直轴，平键6.35 x6.3x32
ϕ25 straight shaft，flat key 6.35x6.3×32
3、ϕ25.4直轴，平键6.35x6.3x32
ϕ25.4 straight shaft，flat key 6.35x6.3x32
4、ϕ20直轴，平键6x6x32
ϕ20 straight shaft，flat key 6x6x32
5、矩形花键轴6D–25.4 x21.5x6.25
Splined shaft 6D–25.4x21.5x6.25
6、矩形花键轴6D–25x22x6
Splined shaft 6D–25x22x6

位置 5 油口
Position oil port
A、G1/2
B、M22X1.5
C、1/2–14NPTF
D、ZGI/2
E、M18x1.5
F、M20x1.5
G、7/8–14UNF

位置 6 泄油口
Position drain port
1、无
2、M14X1.5
3、G1/4
4、7/16–20UNF

位置 7 喷漆颜色
Position paint color
A、银灰漆 silver paint
B、蓝漆 blue
C、亚光黑漆 black
D、不喷漆 no paint

位置 8 旋向
Position rotation direction
A、标准
standard
B、反向
opposite

B M 2

BM3 系列
BM3 Series

结构特点

采用辗柱式定转子设计，具有更高的配油精度及机械效率。
双滚动轴承设计，具有更大的侧向承载能力。
可靠的轴密封设计，承受背压高，可以串并联使用。
正反转换向方便、转速平稳。
多种油口、输出轴、法兰等连接形式。

Characteristic features:

It adapts the gerolor design, which has a higher distribution accuracy and Mechanical efficiency.
Double-rolling bearing design, which has a greater lateral load capacity.
Credible design of shaft seal, which can bear higher pressure and be used in paraller or in series.
Direction of shaft rotation and speed can be controlled easily and smoothly.
A variety of connection types of flange, output shaft and oil port.

主要性能参数
Main Specification

排量 (ml/r) Displacement			100	160	200	250	315	400
流量 (LPM) Flow	最大连续	Cont.	50	50	50	50	50	50
	间断	Int..	60	60	60	60	60	60
转速 (RPM) Speed	最大连续	Cont.	450	281	226	180	147	121
	间断	Int..	540	337	272	216	177	142
压力 (MPa) Pressure	最大连续	Cont.	14	12.5	12.5	12	12	11
	间断	Int..	16	14	14	13	13	12.5
扭矩 (N*m) Torque	最大连续	Cont.	178	272	330	392	499	581
	间断	Int..	216	306	357	424	540	660

1. 最大工作压力指入口最大压力，额定压力指工作压差。
2. 马达不能同时在最大压力和最高转速下工作。
3. 在断续工作条件下，运行时间每分钟不得超过10%。
4. 推荐用68#抗磨液压油，粘度37-73cSt，清洁度ISO18/13。
5. 最高工作油温80°。
6. 马达全负荷工作前，应在最高工作压力的40%以下磨合1小时。
7. 马达允许最高背压10MPa，但建议不要超过5MPa，超过时应接外泄油管。

1. Intermittent means the entrance of the maximum pressure; continuous working pressure means the differential pressure.
2. Motor should not work under the highest pressure and the maximum speed.
3. The running time should not exceed 10% under intermittent working conditions.
4. Recommending N68 anti-wear hydraulic oil, viscosity 37-73cSt, cleanliness ISO18/13.
5. The Maximum working temperature is 80°.
6. One hour running time under 40% of maximum working pressure is recommended before full capacity working.
7. The maximum allowable back pressure is 10MPa, but the recommended back pressure should not exceed 5MPa.a leaking pipes is needed when exceeding.

BM3 系列马达性能参数
BM3 Performance Data

□连续工作区 ■间断工作区

BM3–100 100ml/r

流量 Flow (LPM) \ 压力 △P (Mpa)	3	5	7	8	10	13	15
8	35 75	59 74	83 72	97 70	121 69	147 66	
16	35 150	60 147	85 144	98 141	125 138	148 133	173 128
22	34 207	59 202	84 198	98 194	125 189	147 183	170 178
30	33 282	57 276	82 270	95 267	123 264	143 258	168 248
36	32 338	55 331	80 324	93 320	120 317	140 309	165 295
45	30 423	52 414	78 405	90 400	113 396	136 387	
55	25 517	49 506	76 495	88 489	108 484	134 473	
65		46 611	75 598	85 585	105 578		

BM3–160 160ml/r

流量 Flow (LPM) \ 压力 △P (Mpa)	3	5	7	8	10	13	15
8	56 47	94 46	134 45	455 44	193 42		
16	56 94	95 93	135 91	156 90	195 85	238 82	
22	55 138	94 137	135 135	155 134	193 130	236 125	278 120
30	54 176	93 175	135 173	154 170	193 166	235 160	275 156
36	53 212	92 211	133 210	153 209	191 205	232 300	270 195
45	52 264	90 263	130 260	150 259	187 255	228 250	
55	50 323	86 322	125 319	147 318	180 313		
65		82 382	120 380	141 378			

BM3–200 200ml/r

流量 Flow (LPM) \ 压力 △P (Mpa)	3	5	7	8	10	11	12.5
8	70 38	118 37	167 35	193 34	242 30	258 26	
16	72 75	120 74	170 72	195 71	245 68	260 66	294 60
22	71 103	120 102	168 100	193 99	244 95	253 94	292 88
30	70 141	118 140	166 138	191 137	242 134	251 131	288 126
36	68 169	115 168	162 166	187 164	237 160	248 156	280 150
45	65 212	110 211	156 209	182 208	232 204	242 200	
55		105 258	152 256	180 255	230 250	238 248	
65		100 306	145 305	175 302	225 300		

BM3–250 250ml/r

流量 Flow (LPM) \ 压力 △P (Mpa)	3	5	7	8	10	11	12.5
8	87 30	147 29	208 28	242 27	302 25		
16	88 60	150 59	210 58	245 57	306 55	323 50	362 48
22	86 83	150 82	210 80	243 78	304 75	320 73	360 70
30	84 113	148 112	208 110	240 109	300 105	315 03	355 100
36	80 135	143 134	203 132	235 131	295 127	310 125	351 120
45	75 169	140 168	200 166	230 165	290 160	305 158	
55		135 206	195 205	225 203	284 200		
65		130 244	190 243	220 240			

□连续工作区 ■间断工作区

BM3–315 315ml/r

流量 Flow (LPM)	压力 △P (Mpa) 3	4	6	8	10	12.5
8	110 24	148 23	225 21	305 17	380 13	
16	111 48	148 47	227 45	308 42	380 38	450 32
22	110 66	147 65	226 63	307 61	379 58	448 50
30	109 90	145 89	222 87	305 85	377 81	444 77
36	105 107	141 106	219 104	300 102	372 100	440 97
45	100 134	137 133	215 131	295 128	367 125	
55		130 164	210 162	290 160	360 157	
65			200 190	285 189		

BM3–400 400ml/r

流量 Flow (LPM)	压力 △P (Mpa) 3	4	6	8	9	11
8	139 19	188 18	286 17	387 15	435 12	
16	139 38	190 37	288 35	390 33	436 32	513 30
22	138 53	188 52	288 50	390 48	435 47	510 45
30	137 71	186 70	286 68	388 66	433 64	508 60
36	135 85	182 84	282 82	385 80	430 78	505 73
45	130 106	176 105	277 103	380 100	424 98	
55	123 129	170 128	270 126	372 124		
65		160 150	260 148			

表中数据在使用68#抗磨液压油，50℃油温条件下测试的，不同马达结果略有差别。

All the data was tested at 50℃ with N68 anti–wear hydraulic oil.Actual data may vary slightly from unit to unit in production.

BM3系列标准型连接尺寸

BM3 DIMENSIONS AND MOUNTING DATA

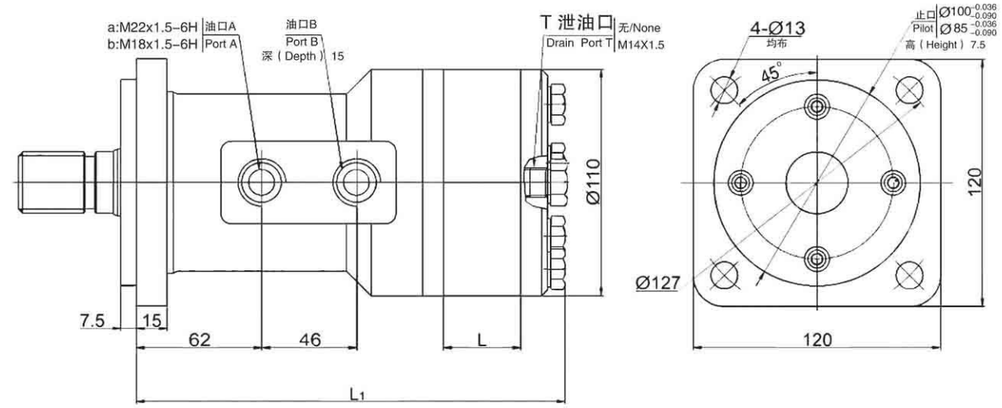

输出轴负载能力 Shaft Load Capacity:

径向负载 Radial Load: 800Kg Max.

轴向负载 Axis Load : 300Kg Max.

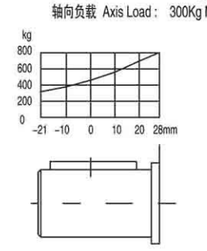

排量 Displacement	100	160	200	250	315	400
L	18	28.8	37	44.6	55	72
L1	191	202	175	217.6	228	245

马达标准旋向：

面对输出轴轴端，A油口进油，马达顺时针旋转。

Standard Direction of The Motor Rotation:

CW----When A Port pressurized, Viewed From the Shaft End.

BM3 系列输出轴连接尺寸

BM3 DIMENSIONS AND MOUNTING DATA

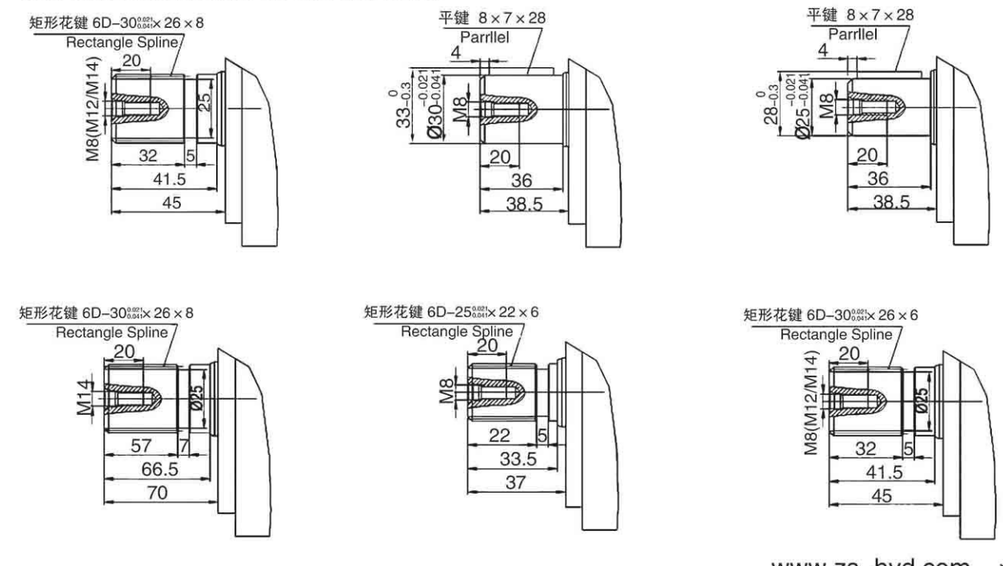

BM3系列非标准型连接尺寸

BM3 DIMENSIONS AND MOUNTING DATA

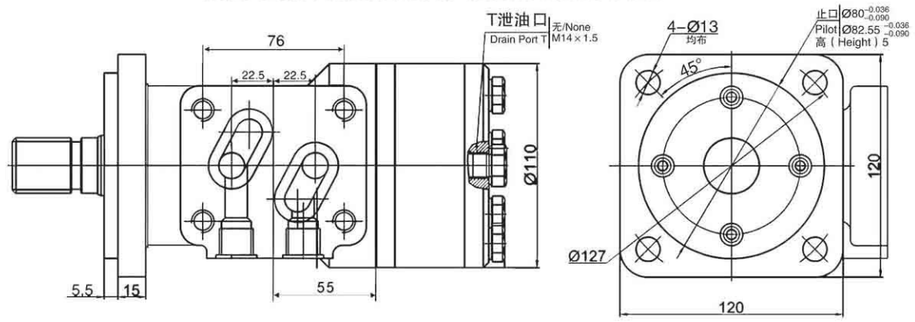

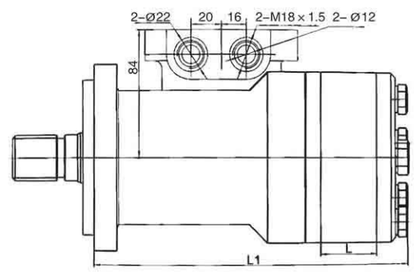

输出轴负载能力 Shaft Load Capacity:

径向负载 Radial Load: 800Kg Max.

轴向负载 Axis Load : 300Kg Max.

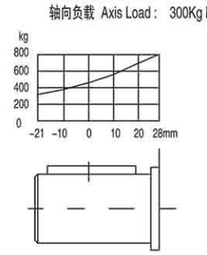

排量 Displacement	100	160	200	250	315	400
L	18	28.8	37	44.6	55	72
L_1	191	202	175	217.6	228	245

马达标准旋向：

面对输出轴轴端，A油口进油，马达顺时针旋转。

Standard Direction of The Motor Rotation:

CW-----When A Port pressurized, Viewed From the Shaft End.

BM3系列输出轴连接尺寸

BM3 DIMENSIONS AND MOUNTING DATA

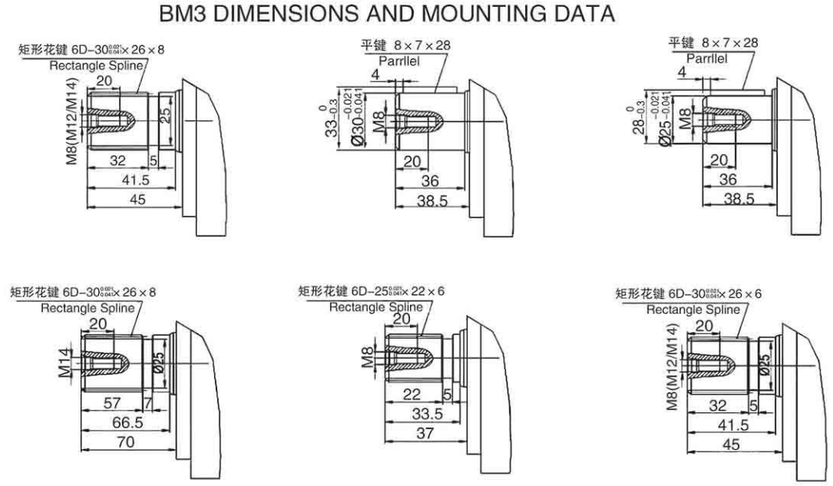

BM3 订货信息

产品特征			排量/编号					
法兰	输出轴	油口	100	160	200	250	315	400
4-φ13孔；止口φ100	φ25直轴 平键 8 轴端螺纹M8	M22X1.5；泄油口M14X1.5	131-0050	131-0051	131-0052	131-0053	131-0054	131-0055
	φ30直轴 平键 8 轴端螺纹M8	M22X1.5；泄油口M14X1.5	131-0070	131-0071	131-0072	131-0073	131-0074	131-0075
	φ32直轴 平键 10 轴端螺纹M8	M22X1.5；泄油口M14X1.5	131-0090	131-0091	131-0092	131-0093	131-0094	131-0095
	轴6D-30X26X6 轴端螺纹M14	M22X1.5；无泄油口	131-1010	131-1011	131-1012	131-1013	131-1014	131-1015
	轴6D-30X26X6 轴端螺纹M8	M22X1.5；泄油口M14X1.5	131-1030	131-1031	131-1032	131-1033	131-1034	131-1035
		M22X1.5；无泄油口	131-1060	131-1061	131-1062	131-1063	131-1064	131-1065
	轴6D-30X26X6 轴端螺纹M14	M22X1.5；泄油口M14X1.5	131-1130	131-1131	131-1132	131-1133	131-1134	131-1135
	轴6D-30X26X8 轴端螺纹M8	M22X1.5；泄油口M14X1.5	131-1070	131-1071	131-1072	131-1073	131-1074	131-1075
	轴6D-30X26X8 轴端螺纹M12	M22X1.5；无泄油口	131-1020	131-1021	131-1022	131-1023	131-1024	131-1025
	轴6D-30X26X8 轴端螺纹M14	M22X1.5；泄油口M14X1.5	131-1040	131-1041	131-1042	131-1043	131-1044	131-1045
		M22X1.5；无泄油口	131-1090	131-1091	131-1092	131-1093	131-1094	131-1095
4-φ13孔；止口φ85	轴6D-25X22X6 轴端螺纹M8	M22X1.5；无泄油口	131-1100	131-1101	131-1102	131-1103	131-1104	131-1105
		M22X1.5；泄油口M14X1.5	131-1120	131-1121	131-1122	131-1123	131-1124	131-1125

BM3 Ordering Information

Feature			Displacement/NO.					
Flange	Shaft	Oil port	100	160	200	250	315	400
Bolt hole 4-φ13;Pilot φ100	φ25 Flat key:8;shaft thread:M8	M22X1.5; drain port M14X1.5	131-0050	131-0051	131-0052	131-0053	131-0054	131-0055
	φ30 Flat key:8;shaft thread:M8	M22X1.5; drain port M14X1.5	131-0070	131-0071	131-0072	131-0073	131-0074	131-0075
	φ32 Flat key:10;shaft thread:M8	M22X1.5; drain port M14X1.5	131-0090	131-0091	131-0092	131-0093	131-0094	131-0095
	shaft6D-30X26X6 shaft threadM14	M22X1.5;	131-1010	131-1011	131-1012	131-1013	131-1014	131-1015
	shaft6D-30X26X6 shaft threadM8	M22X1.5; drain port M14X1.5	131-1030	131-1031	131-1032	131-1033	131-1034	131-1035
		M22X1.5;	131-1060	131-1061	131-1062	131-1063	131-1064	131-1065
	shaft6D-30X26X6 shaft threadM14	M22X1.5; drain port M14X1.5	131-1130	131-1131	131-1132	131-1133	131-1134	131-1135
	shaft6D-30X26X8 shaft threadM8	M22X1.5; drain port M14X1.5	131-1070	131-1071	131-1072	131-1073	131-1074	131-1075
	shaft6D-30X26X8 shaft threadM12	M22X1.5;	131-1020	131-1021	131-1022	131-1023	131-1024	131-1025
	shaft6D-30X26X8 shaft threadM14	M22X1.5; drain port M14X1.5	131-1040	131-1041	131-1042	131-1043	131-1044	131-1045
		M22X1.5;	131-1090	131-1091	131-1092	131-1093	131-1094	131-1095
Bolt hole 4-φ13;Pilot φ85	shaft6D-25X22X6 shaft threadM8	M22X1.5;	131-1100	131-1101	131-1102	131-1103	131-1104	131-1105
		M22X1.5; drain port M14X1.5	131-1120	131-1121	131-1122	131-1123	131-1124	131-1125

型号编号–BM3系列马达
Type number—BM3 series motors

1	2	3	4	5	6	7	8
BM3							

位置 1 BM3系列马达
Position BM3 series motors

位置 2 排量CC/R
Position displacement
1、100
2、160
3、200
4、250
5、315
6、400

位置 3 法兰和止口
Position Flange and pilot
A、4孔方形法兰，止口ϕ 100x5mm
4 bolt Square–flange， pilot ϕ 100x5mm

位置 4 输出轴
Position shaft
1、ϕ25直轴，平键8x7x28
ϕ25 straight shaft，flat key 8x7x28
2、ϕ30直轴，平键8x7x28
ϕ30 straight shaft，flat key 8x7x28
3、矩形花键轴6D–30x26x8
Splined shaft 6D–30x26x8
4、矩形花键轴6D–30x26x6
Splined shaft 6D–30x26x6
5、矩形花键轴6D–25x22x6
Splined shaft 6D–25x22x6

位置 5 油口
Position oil port
A、M22x1.5
B、M18x1.5

位置 6 泄油口
Position drain port
1、无
2、M14x1.5
3、G1/4

位置 7 喷漆颜色
Position paint color
A、银灰漆 silver paint
B、蓝漆 blue
C、亚光黑漆 black
D、不喷漆 no paint

位置 8 旋向
Postion rotation direction
A、标准
standard
B、反向
opposite

BM4 系列
BM4 Series

结构特点

采用镶柱式定转子设计，具有更高的配油精度及机械效率。
双滚动轴承设计，具有更大的侧向承载能力。
可靠的轴密封设计，承受背压高，可以串并联使用。
正反转换向方便、转速平稳。
多种油口、输出轴、法兰等连接形式。

Characteristic features:

It adapts the gerolor design, which has a higher distribution accuracy and Mechanical efficiency.
Double-rolling bearing design, which has a greater lateral load capacity.
Credible design of shaft seal, which can bear higher pressure and be used in paraller or in series.
Direction of shaft rotation and speed can be controlled easily and smoothly.
A variety of connection types of flange, output shaft and oil port.

主要性能参数
Main Specification

排量(ml/r) Displacement			245	310	395	500	625	800
流量 (LPM) Flow	最大连续	Cont.	80	80	80	80	80	80
	间断	Int..	100	100	100	100	100	100
转速 (RPM) Speed	最大连续	Cont.	320	250	200	156	120	106
	间断	Int..	390	300	240	200	150	120
压力 (MPa) Pressure	最大连续	Cont.	14	14	14	14	12.5	14
	间断	Int..	15	15	15	15	13	12
扭矩 (N*m) Torque	最大连续	Cont.	435	556	698	870	997	1024
	间断	Int..	502	664	798	1058	1178	1380

1. 最大工作压力指入口最大压力，额定压力指工作压差。
2. 马达不能同时在最大压力和最高转速下工作。
3. 在断续工作条件下，运行时间每分钟不得超过10%。
4. 推荐用68#抗磨液压油，粘度37-73cSt，清洁度ISO18/13。
5. 最高工作油温80°。
6. 马达全负荷工作前，应在最高工作压力的40%以下磨合1小时。
7. 马达允许最高背压10MPa，但建议不要超过5MPa，超过时应接外泄油管。

1. Intermittent means the entrance of the maximum pressure; continuous working pressure means the differential pressure.
2. Motor should not work under the highest pressure and the maximum speed.
3. The running time should not exceed 10% under intermittent working conditions.
4. Recommending N68 anti-wear hydraulic oil, viscosity 37-73cSt, cleanliness ISO18/13.
5. The Maximum working temperature is 80°.
6. One hour running time under 40% of maximum working pressure is recommended before full capacity working.
7. The maximum allowable back pressure is 10MPa, but the recommended back pressure should not exceed 5MPa.a leaking pipes is needed when exceeding.

BM4 系列马达性能参数
Performance Data

□连续工作区 ■间断工作区

BM4–245 245ml/r

压力 △P (Mpa)

流量 Flow (LPM)	3.5	7	9	12	14	17.5	20
5	122 19	122 19	318 18	401 15			
10	129 37	129 37	334 34	426 32	456 31	596 27	
20	127 77	127 77	332 76	430 74	454 66	594 54	693 44
30	124 115	124 115	328 112	426 106	455 97	596 86	695 76
40	114 158	114 158	322 156	421 152	458 142	602 128	690 115
50	106 196	106 196	316 193	412 186	451 175	598 162	688 147
60	96 232	96 232	305 227	403 218	448 208	596 192	678 180
70	83 275	83 275	290 274	392 268	443 254	582 237	669 221
75	75 290	75 290	282 288	382 280	438 266	573 252	661 236
80	70 303	70 303	275 297	370 291	436 280	568 264	650 248
90		180 348	258 346	355 340	430 325	552 308	634 293

BM4–310 310ml/r

压力 △P (Mpa)

流量 Flow (LPM)	3.5	7.5	10	13.5	15	17.5	20
5	154 16	325 13					
10	162 29	343 26	455 20	557 16			
20	168 62	350 61	468 55	582 48	629 41	733 32	806 20
30	166 93	345 90	472 83	581 77	630 68	742 62	823 48
40	155 126	338 126	463 120	576 112	627 100	738 90	825 75
50	142 159	326 156	456 150	569 142	623 125	729 116	824 99
60	121 186	312 186	440 180	556 170	645 155	714 142	813 125
70	105 223	300 222	426 216	540 206	632 189	704 178	802 160
75	96 237	289 234	420 225	530 215	624 198	696 186	795 168
80	84 245	278 244	408 236	519 228	612 212	689 198	785 176
90	63 282	258 280	388 275	496 266	593 248	668 234	760 209

BM4–395 395ml/r

压力 △P (Mpa)

流量 Flow (LPM)	3.5	6	10.5	12.5	15	19
5	196 12	349 11	518 10			
10	205 23	362 22	545 21	701 18	804 12	
20	208 49	365 48	542 46	707 41	812 37	985 33
30	202 73	356 72	541 70	706 64	806 56	984 52
40	196 99	345 98	530 96	702 87	802 78	972 72
50	174 124	332 122	519 118	687 107	796 98	957 92
60	155 147	320 144	500 142	668 130	792 116	945 107
70	138 174	305 173	480 170	647 155	790 142	923 130
75	132 183	295 182	467 178	634 165	788 150	912 138
80	114 193	278 192	452 188	622 175	772 158	895 146
90	92 220	255 220	436 215	596 203	752 185	882 166

BM4–500 500ml/r

压力 △P (Mpa)

流量 Flow (LPM)	2.5	5	8.5	10	12.5	16
5	164 9	318 9	517 8			
10	178 19	335 18	556 17	669 16	790 14	968 10
20	178 42	330 42	560 41	672 38	798 36	986 30
30	173 63	320 63	552 61	661 58	792 54	981 48
40	162 85	310 85	542 83	654 79	782 75	972 68
50	146 103	298 102	524 102	635 98	769 94	955 86
60	122 124	276 123	503 123	615 118	746 113	933 104
70	98 147	256 147	482 147	598 142	728 136	918 124
75	80 156	241 155	470 155	583 152	715 144	901 132
80	62 166	223 166	456 166	572 158	700 153	882 141
90	36 176	202 175	422 172	550 166	672 160	870 158

□连续工作区 ■间断工作区

BM4–625 625ml/r

压力 △P (Mpa)

流量 Flow (LPM)	3.5	5	7	8.5	1.5	14
5	250 7	380 7	510 6	640 5	755 4	
10	260 15	395 14	535 13	670 12	795 10	1060 8
20	275 30	425 30	570 28	710 27	850 25	1065 22
30	295 45	450 44	605 44	755 43	925 42	1270 37
40	297 60	450 59	610 58	765 56	920 55	1330 52
50	285 76	445 75	605 75	760 73	915 70	1325 67
60	285 93	440 92	595 91	755 90	915 88	1325 84
70	280 106	430 105	585 105	745 102	905 100	1320 95
75	275 116	415 115	575 114	735 113	895 112	1315 106
80	240 124	400 123	560 122	720 121	800 119	1300 114
90	225 142	380 141	540 139	700 138	855 137	1250 131

BM4–800 800ml/r

压力 △P (Mpa)

流量 Flow (LPM)	3.5	5	7	8.5	10.5	13
5	420 6	590 6	775 5	958 4		
10	420 12	594 12	790 11	972 10	1176 9	1407 7
20	435 24	608 23	840 23	1020 21	1204 20	1428 17
30	420 36	596 35	830 35	1005 34	1204 33	1412 29
40	390 48	595 47	796 47	975 46	1190 45	1410 43
50	380 60	545 59	780 58	960 56	1176 54	
60	360 74	525 73	765 71	945 70	1172 69	
70	340 84	515 83	750 82	932 80	1163 77	
75	325 92	510 91	732 89	910 88	1140 87	
80	315 96	475 96	722 95	865 93	1126 91	
90		460 106	700 104	860 102		

表中数据在使用68#抗磨液压油，50℃ 油温条件下测试的，不同马达结果略有差别。

All the data was tested at 50 ℃ with N68 anti-wear hydraulic oil, Actual data may vary slightly from unit to unit in production.

BM4系列连接尺寸外形图

BM4 DIMENSIONS AND MOUNTING DATA

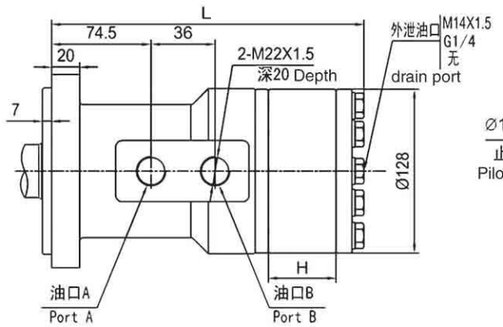

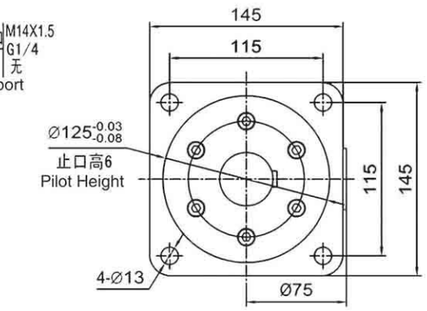

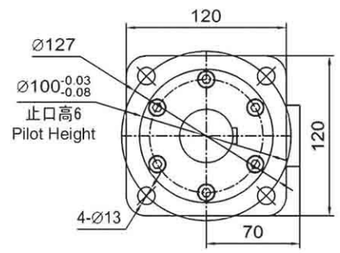

标准旋向：

面向输出轴，A口进油B口回油时，马达顺时针旋转。

Standard Direction of The Motor Rotation:

CW–When A Port pressurized Viewed From the Shaft End.

displacement	245	310	395	500	625	800
H (mm)	21.7	27.3	34.6	43.4	54.4	69.2
L (mm)	202.2	207.8	215.1	223.9	234.9	249.7

BM4系列连接尺寸外形图

BM4 DIMENSIONS AND MOUNTING DATA

直轴 Ø25 平键 8

Parrallel

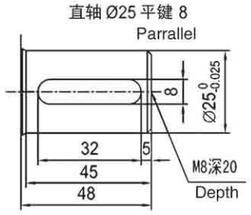

直轴Ø32 平键10

Parrallel

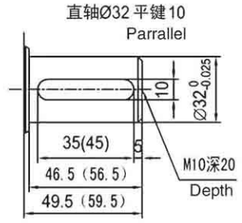

直轴 Ø40 平键 12

Parrallel

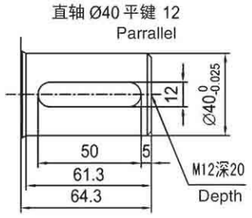

矩形花键6D-Ø30X26X6

Recangle spline

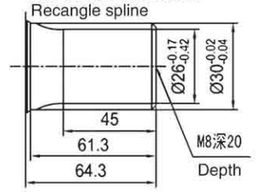

矩形花键8D–Ø42X36X7

Recangle spline

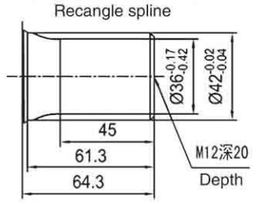

矩形花键6D-Ø30X26X8

Recangle spline

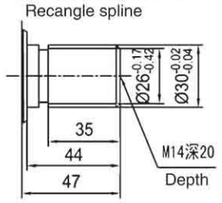

BM4 订货信息

产品特征			排量/编号					
法兰	输出轴	油口	245	310	395	500	625	800
4-φ13孔；止口φ100；小方法兰	φ25 P8	M22×1.5；泄油口 M14×1.5	142-0051	142-0052	142-0053	142-0054	142-0055	142-0056
	φ32×46.5 P10×35 M10	M22×1.5；泄油口 M14×1.5	142-0091	142-0092	142-0093	142-0094	142-0095	142-0096
	φ32×56.5 P10×45 M10	M22×1.5；泄油口 M14×1.5	142-0101	142-0102	142-0103	142-0104	142-0105	142-0106
4-φ13孔；止口φ125；大方法兰	φ40×61.3 P12 M12	M22×1.5；泄油口 M14×1.5	142-0111	142-0112	142-0113	142-0114	142-0115	142-0116
		M22×1.5；泄油口 G1/4	142-0131	142-0132	142-0133	142-0134	142-0135	142-0136
		M22×1.5；泄油口 M14×1.5	142-0161	142-0162	142-0163	142-0164	142-0165	142-0166
		M22×1.5；后盖加沉台	142-0911	142-0912	142-0913	142-0914	142-0915	142-0916
4-φ13孔；止口φ100；小方法兰	6D-30×26×6 M8	M22×1.5；无泄油口	142-1011	142-1012	142-1013	142-1014	142-1015	142-1016
	6D-30×26×8 M14	M22×1.5；泄油口 M14×1.5	142-1021	142-1022	142-1023	142-1024	142-1025	142-1026
	6D-30×26×6 M8	M22×1.5；泄油口 M14×1.5	142-1031	142-1032	142-1033	142-1034	142-1035	142-1036
	6D-30×26×8 M14	M22×1.5；无泄油口	142-1051	142-1052	142-1053	142-1054	142-1055	142-1056
4-φ13孔；止口φ125；大方法兰	8D-42×36×7	M22×1.5；无泄油口	142-1111	142-1112	142-1113	142-1114	142-1115	142-1116
		M22×1.5；泄油口 M14×1.5	142-1131	142-1132	142-1133	142-1134	142-1135	142-1136
		M22×1.5；泄油口 G1/4	142-1151	142-1152	142-1153	142-1154	142-1155	142-1156
		M22×1.5；无泄油口（后盖加沉台）	142-1911	142-1912	142-1913	142-1914	142-1915	142-1916
		M18×1.5；泄油口 M14×1.5	143-1171	143-1172	143-1173	143-1174	143-1175	143-1176

BM4 Ordering Information

Feature			Displacement/No					
Flange	Shaft	Oil port	245	310	395	500	625	800
bolt hole 4-φ13hole; Pilot;φ100; Square flange;	φ25 P8	M22×1.5;Drain Port:M14×1.5	142-0051	142-0052	142-0053	142-0054	142-0055	142-0056
	φ32×46.5 P10×35 M10	M22×1.5;Drain Port:M14×1.5	142-0091	142-0092	142-0093	142-0094	142-0095	142-0096
	φ32×56.5 P10×45 M10	M22×1.5;Drain Port:M14×1.5	142-0101	142-0102	142-0103	142-0104	142-0105	142-0106
bolt hole 4-φ13hole; Pilot;φ125; Square flange;	φ40×61.3 P12 M12	M22×1.5;Drain Port:M14×1.5	142-0111	142-0112	142-0113	142-0114	142-0115	142-0116
		M22×1.5;Drain Port:G1/4	142-0131	142-0132	142-0133	142-0134	142-0135	142-0136
		M22×1.5;Drain Port:M14×1.5	142-0161	142-0162	142-0163	142-0164	142-0165	142-0166
		M22×1.5;	142-0911	142-0912	142-0913	142-0914	142-0915	142-0916
bolt hole 4-φ13hole; Pilot;φ100; Square flange;	6D-30×26×6 M8	M22×1.5;	142-1011	142-1012	142-1013	142-1014	142-1015	142-1016
	6D-30×26×8 M14	M22×1.5;Drain Port:M14×1.5	142-1021	142-1022	142-1023	142-1024	142-1025	142-1026
	6D-30×26×6 M8	M22×1.5;Drain Port:M14×1.5	142-1031	142-1032	142-1033	142-1034	142-1035	142-1036
	6D-30×26×8 M14	M22×1.5;	142-1051	142-1052	142-1053	142-1054	142-1055	142-1056
bolt hole 4-φ13hole; Pilot;φ125; Square flange;	8D-42×36×7	M22×1.5;	142-1111	142-1112	142-1113	142-1114	142-1115	142-1116
		M22×1.5;Drain Port:M14×1.5	142-1131	142-1132	142-1133	142-1134	142-1135	142-1136
		M22×1.5;Drain Port:G1/4	142-1151	142-1152	142-1153	142-1154	142-1155	142-1156
		M22×1.5;	142-1911	142-1912	142-1913	142-1914	142-1915	142-1916
		M22×1.5;Drain Port:M14×1.5	143-1171	143-1172	143-1173	143-1174	143-1175	143-1176

型号编号-BM4系列马达
Type number—BM4 series motors

1	2	3	4	5	6	7	8
BM4							

位置 1 BM4系列马达
Posit ion BM4 series motors
位置 2 排量CC/R
Postion displacement
1、245
2、310
3、395
4、500
5、625
6、800
位置 3 法兰和止口
Position Flange and pilot
A、 4孔方形法兰，止口 ϕ 100 x6mm
4 bolt Square flange，pilot ϕ 100x6mm
B、 4孔方形法兰，止口 ϕ 125 x6mm
4 bolt Square flange，pilot ϕ 125x6mm
位置 4 输出轴
Position shaft
1、ϕ 25直轴，平键8x7x32
ϕ 25 straight shaft，flat key 8x7x32
2、ϕ 32直轴，平键10x8x35
ϕ 32 straight shaft，flat key 10x8x35
3、ϕ 32直轴，平键10x8x45
ϕ 32 straight shaft，flat key 10x8x45
4、ϕ 40直轴，平键12x10x50
ϕ 40 straight shaft，flat key 12x10x50
5、矩形花键轴8D–42x36x7
Splined shaft 8D–42x36x7
6、矩形花键轴6D–30x26x6
Splined shaft 6D–30x26x6
7、矩形花键轴6D–30x26x8
Splined shaft 6D–30x26x8
位置 5 油口
Position oil port
A、 M22x1.5
位置 6 泄油口
Postion drain port
1、无
2、M141.5
3、G1/4

位置 7 喷漆颜色
Position paint color
A、银灰漆 silver paint
B、蓝漆 blue
C、亚光黑漆 black
D、不喷漆 no paint
位置 8 旋向
Position rotation direction
A、标准
standard
B、反向
opposite

BM5 系列
BM5 Series

结构特点

BM5马达是一种端面配流马达。其结构特点：

先进的端面配流设计，低速转动平稳。

先进的轴密封设计，能承受高背压。

先进的配油机构设计，具有磨损自动补偿功能。

双列圆锥滚子轴承设计能够承受较大的径向力。

多种法兰、输出轴等安装连接形式。

Characteristic features:

BM5 motor is a disc valve type gerolor motor.

Advanced design in disc distribution flow, which can provide improved performance at low speed.

Advanced design of shaft seal, which can bear higher pressure.

Advanced distribution mechanism design, which has the automatic compensation function.

Double-rolling bearing design, which permit higher radial loads.

A variety of connection types of flange, output shaft and oil port.

主要性能参数

Main Specification

排量 (ml/r) Displacement			80	100	125	160	200	250	305	400	500
流量 (LPM) Flow	最大连续	Cont.	75	75	75	75	75	75	75	75	75
	间断	Int..	85	95	95	115	115	115	115	130	130
转速 (RPM) Speed	最大连续	Cont.	850	675	552	430	345	287	231	178	142
	间断	Int..	956	855	700	660	529	423	347	308	246
压力 (MPa) Pressure	最大连续	Cont.	17.5	17.5	17.5	17.5	17.5	17.5	15	15	12
	间断	Int..	28	28	28	25	25	25	21	175	15
扭矩 (N*m) Torque	最大连续	Cont.	178	223	278	356	445	557	580	715	720
	间断	Int..	285	356	445	509	636	755	763	640	860

1. 最大压力指入口最大压力，连续工作压力指工作压差。
2. 马达不能同时在最高压力和最大转速下工作。
3. 在断续工作条件下，运行时间每分钟不能超过10%。
4. 推荐用68#抗磨液压油，粘度37-73cSt，清洁度IS018/13。
5. 最高工作油温80°。
6. 马达满负荷工作前，应在最高工作压力的40%以下磨合1h。
7. 马达允许最大背压10MPa，但推荐不要超过5MPa，超过时应接外泄油管。

1. Intermittent means the entrance of the maximum pressure; continuous working pressure means the differential pressure.
2. Motor should not work under the highest pressure and the maximum speed.
3. The running time should not exceed 10% under intermittent working conditions.
4. Recommending N68 anti-wear hydraulic oil, viscosity 37-73cSt, cleanliness ISO18/13.
5. The Maximum working temperature is 80°.
6. One hour running time under 40% of maximum working pressure is recommended before full capacity working.
7. The maximum allowable back pressure is 10MPa, but the recommended back pressure should not exceed 5MPa.a leaking pipes is needed when exceeding.

BM5 系列马达性能参数
BM5 Performance Data

□连续工作区 ■间断工作区

BM5–50 50ml/r

压力 △P (Mpa)

流量 Flow (LPM)	3.5	7	10	14	17	21	24	28
4	35 46	75 42	103 38	145 35	176 30	208 23	220 14	245 2
8	35 97	75 90	105 86	152 83	180 78	216 69	236 60	257 49
16	35 195	75 187	105 182	150 178	186 170	217 162	249 148	265 132
24	35 284	75 280	105 270	152 263	188 258	222 245	256 232	289 210
32	35 388	75 380	103 371	155 360	190 359	230 345	265 328	
45	30 538	70 535	101 530	149 518	186 510	228 482	262 470	
60	30 720	70 716	97 710	147 679	183 670	229 635		
75	25 899	65 878	95 860	146 856	179 842	221 801		
85	22 956	60 948	90 926	140 905				

BM5–100 100ml/r

压力 △P (Mpa)

流量 Flow (LPM)	3.5	7	10	14	17	21	24	28
4	45 33	89 32	130 30	175 24	208 16	246 6		
8	46 75	90 72	135 68	180 55	215 53	251 38	278 30	
16	46 152	93 150	140 146	185 140	220 128	269 112	295 99	318 82
24	46 230	93 225	140 218	188 212	231 201	270 176	305 172	356 150
32	42 315	93 310	142 300	186 290	233 275	278 240	310 238	372 225
45	40 440	90 435	141 426	190 410	228 400	285 368	340 355	389 340
60	35 590	90 582	138 570	185 560	230 538	290 510	330 490	
75	35 725	85 716	136 702	178 678	228 660	280 641	315 622	
85	32 820	80 815	130 805	176 792	225 778	275 759		
95	24 920	75 918	122 901	169 887				

BM5–125 125ml/r

压力 △P (Mpa)

流量 Flow (LPM)	3.5	7	10	14	17	21	24	28
4	55 29	115 25	172 21	221 17	280 14	325 10	360 4	
8	57 61	115 58	172 52	221 46	285 42	326 40	362 31	412 25
16	56 124	116 120	174 116	235 110	295 106	345 99	379 93	446 83
24	58 185	118 183	180 176	238 166	302 154	352 149	102 140	486 126
32	55 246	120 240	180 235	240 230	312 222	361 218	408 210	508 200
45	50 356	115 340	175 335	236 330	310 321	360 311	406 298	502 286
60	45 460	113 455	173 450	240 448	300 445	360 440	420 438	470 436
75	42 560	110 558	170 555	230 552	290 550	345 548	410 545	
85		105 640	160 635	230 630	300 628	355 625		
95		90 727	155 725	220 723	285 720			

BM5–160 160ml/r

压力 △P (Mpa)

流量 Flow (LPM)	3.5	7	10	14	17	21	24
4	65 23	131 20	191 19	260 13	318 9	384 3	428 2
8	70 47	135 45	196 42	265 36	335 36	404 34	460 28
16	70 98	140 95	208 91	286 85	360 83	440 78	502 50
24	74 145	145 142	216 139	293 128	372 125	450 116	521 107
32	74 198	150 196	220 191	300 180	373 182	459 175	
45	70 282	150 279	221 276	305 265	380 254	458 240	
60	65 370	145 368	210 365	300 362	375 360	455 355	
75	60 459	135 456	205 453	300 451			
85		130 518	200 516				
95		128 578	200 575				
115		120 680					

□连续工作区 ■间断工作区

BM5–200 200ml/r

压力 △P (Mpa)

流量 Flow (LPM)	3.5	7	10	14	17	21	24
4	79 16	160 14	198 12	305 7	370 5	440 2	
8	86 37	165 35	245 34	325 27	420 24	522 20	570 13
16	90 78	175 76	256 75	345 68	438 66	523 60	596 53
24	91 116	180 114	268 113	360 105	448 103	542 98	610 90
32	91 160	185 156	270 154	371 150	460 146	550 136	620 130
45	91 226	186 222	280 219	376 215	466 209	550 202	
60	80 304	186 300	271 293	375 286	465 280	550 272	
75	75 382	176 376	268 370	370 361	460 350		
85	68 425	168 420	260 412	360 408			
95	60 482	160 476	256 470	355 459			
115	44 578	145 570	235 564				

BM5–250 250ml/r

压力 △P (Mpa)

流量 Flow (LPM)	3.5	7	10	14	17	21	24
4	105 13	210 11	312 10	410 6	524 4	630 3	
8	109 29	215 27	320 25	425 21	545 19	650 15	740 12
16	115 63	225 57	336 57	450 52	565 51	676 49	765 46
24	115 94	230 90	342 87	465 81	580 77	690 72	780 66
32	115 129	235 125	356 121	475 115	600 112	706 105	
45	110 183	235 180	356 176	480 170	600 165		
60	95 240	230 236	350 234	470 230	580 220		
75	90 303	215 300	336 296	465 290			
85	80 340	210 336	325 330	455 320			
95	75 385	200 378	320 375				
115	60 463	185 458					

BM5–305 305ml/r

压力 △P (Mpa)

流量 Flow (LPM)	3.5	7	10	14	17	21
4	135 12	260 10	386 9	500 6	610 1	
8	135 25	270 23	390 21	520 19	640 15	768 11
16	140 52	280 50	410 48	545 44	675 40	815 34
24	145 77	290 75	420 72	560 66	700 60	732 56
32	145 104	295 102	428 100	575 91	710 85	
45	140 147	295 144	425 142	580 133	720 124	
60	125 195	281 190	423 185	570 176		
75	110 243	265 236	408 232	560 220		
85	104 275	258 271	382 265			
95	95 307	250 300	359 296			
115	75 366	228 361				

BM5–400 400ml/r

压力 △P (Mpa)

流量 Flow (LPM)	3.5	7	10	14	17	
4	175 9	350 8	496 7	665 6	820 4	
8	180 19	360 18	510 17	695 14	830 11	
16	190 39	375 37	542 36	730 34	866 29	
24	190 58	385 56	550 54	750 50	880 46	
32	190 80	390 78	560 74	765 70		
45	190 113	390 112	560 108	755 102		
60	180 150	380 148	542 144			
75	165 188	370 186	532 180			
85	154 211	358 210	522 208			
95	140 238	340 236				
115	120 288					

BM5 系列连接尺寸外形图

BM5 DIMENSIONS AND MOUNTING DATA

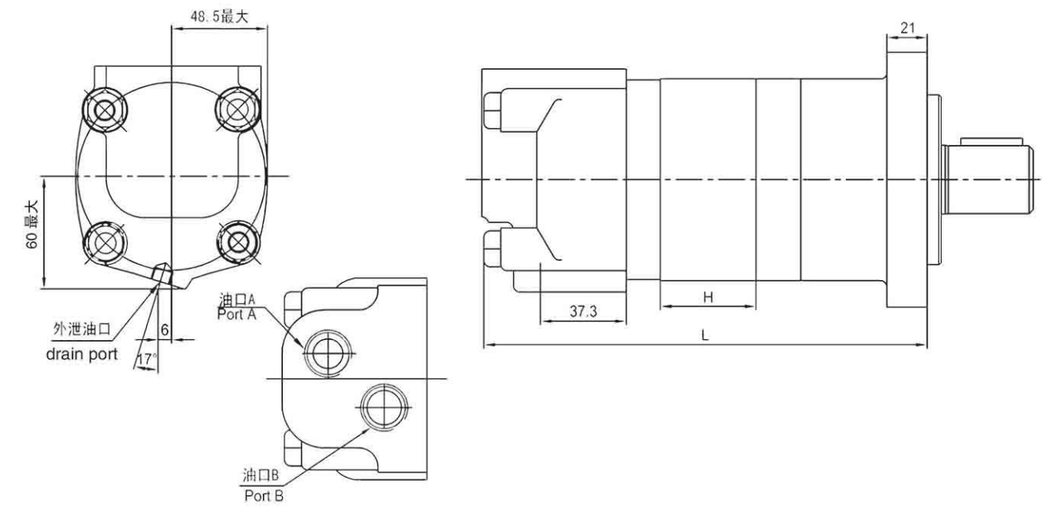

BM5 法兰连接尺寸

BM5 DIMENSIONS AND MOUNTING DATA

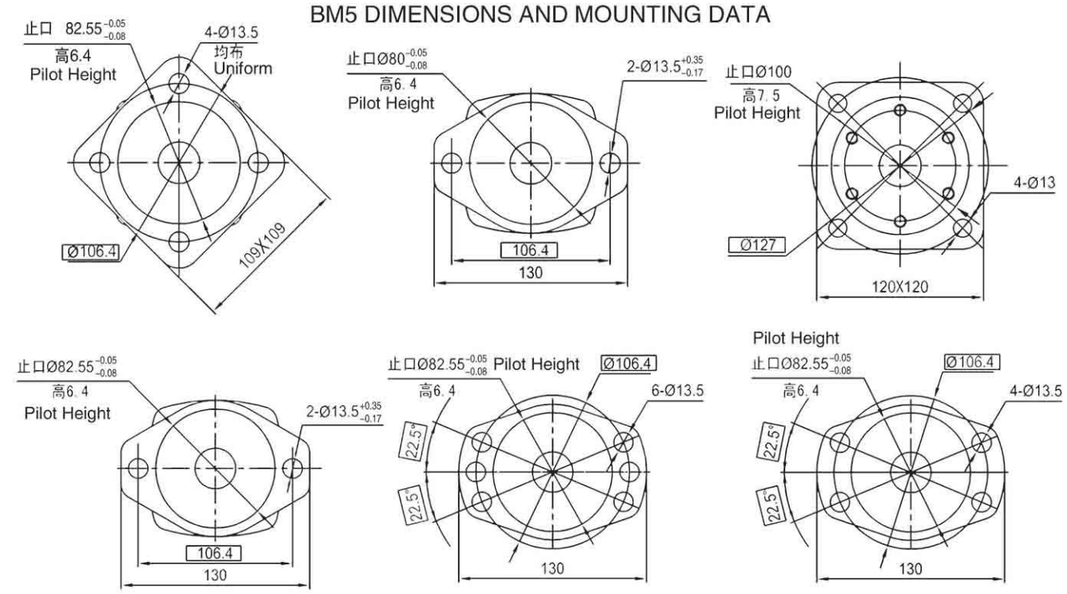

排量 Displacement	80	100	125	160	200	250	305	400	500
H	14.5	18	22.5	29	35.5	44.5	55.5	72	86.5
L	179.5	183	187.5	194	200.5	209.5	220.5	237	251.5

BM5 系列输出轴连接尺寸

BM5 DIMENSIONS AND MOUNTING DATA

矩形花键6D-Ø30×26×6
Recangle spline

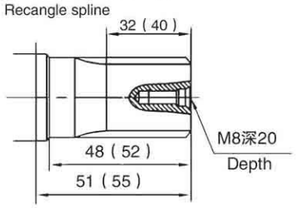

Ø25直轴平键8
Parrallel

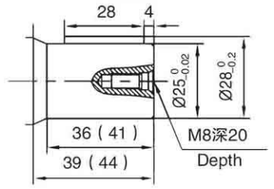

32直轴平键10
Parrallel

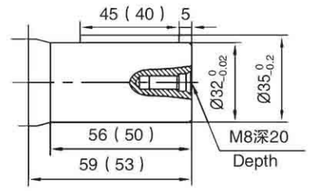

矩形花键6D-Ø30×26×6
Recangle spline

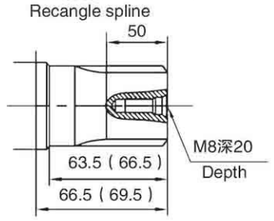

Ø25.4直轴平键6.35
Parrallel

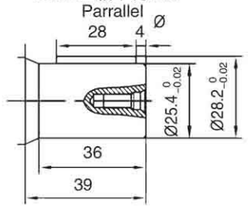

Ø30直轴平键8
Parrallel

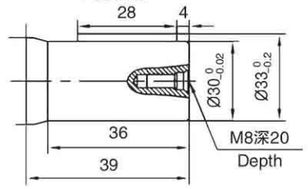

矩形花键6D-Ø30×26×6
Recangle spline

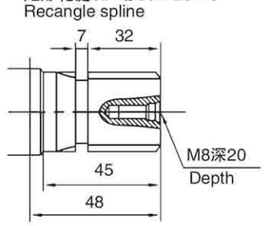

矩形花键6D-Ø30×26×8
Recangle spline

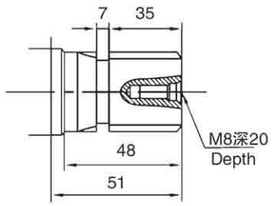

Ø30直轴平键10
Parrallel

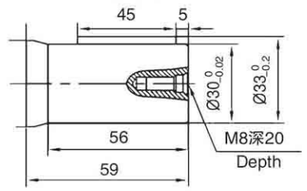

矩形花键6D-Ø25.3×21.3×6.25
Recangle spline

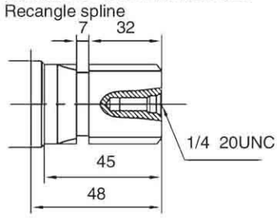

12/24渐开线花键14齿直径Ø1.25
spline

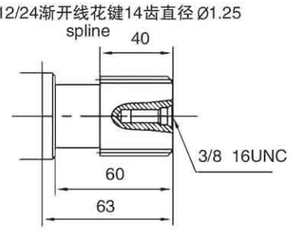

Ø1.25直轴平键7.96
Parrallel

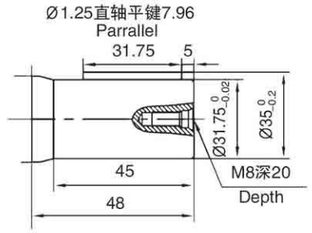

矩形花键6D-Ø25×21.5×6
Recangle spline

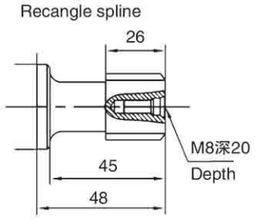

12/24渐开线花键14齿直径Ø1.25
spline

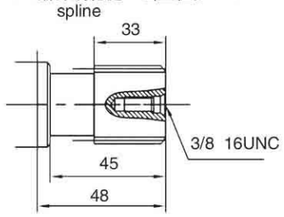

Ø22直轴平键6
Parrallel

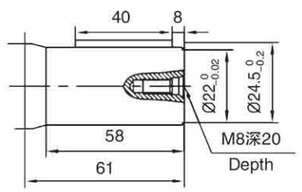

BM5 系列油口连接尺寸

BM5 DIMENSIONS AND MOUNTING DATA

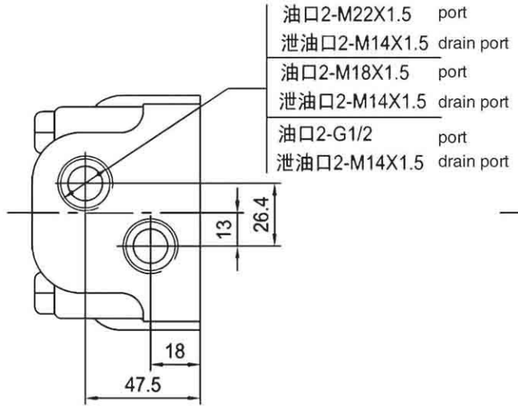

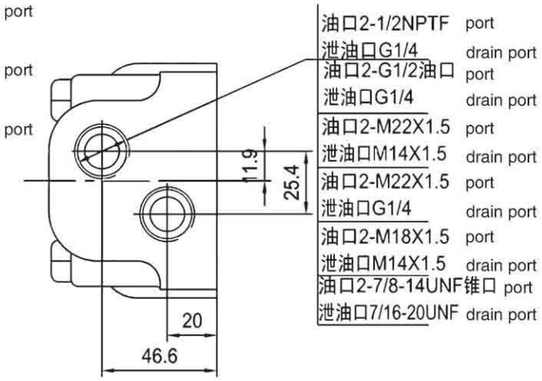

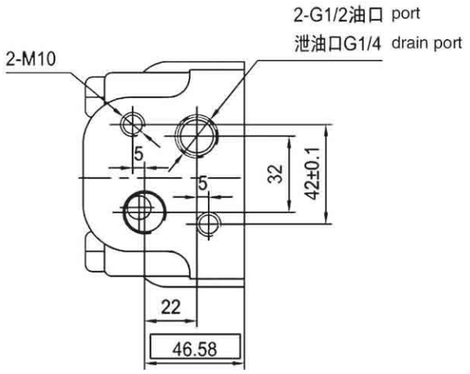

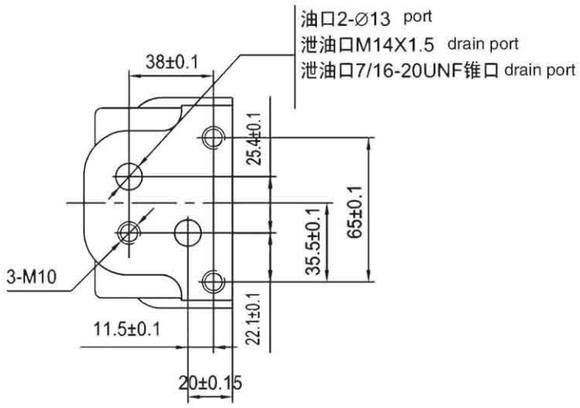

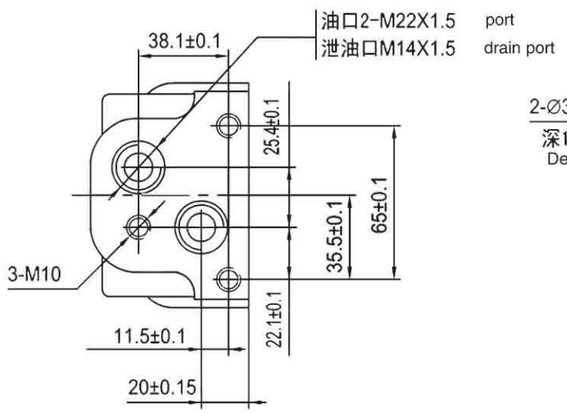

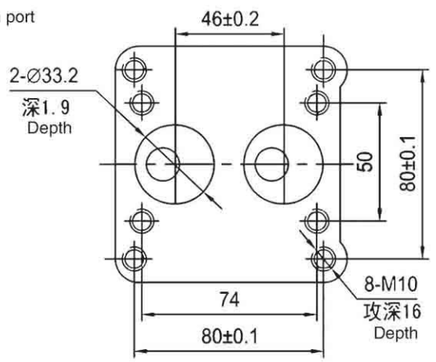

BM5 订货信息

产品特征			排量/编号								
法兰	输出轴	油口	80	100	125	160	200	250	305	400	500
四孔法兰 109×109;止口φ82.55	φ25×36 P8 M8	M22×1.5;泄油口M14×1.5	151-0111	151-0112	151-0113	151-0114	151-0115	151-0116	151-0117	151-0118	151-0119
两孔菱形法兰;止口φ82.55	φ32×56 P10 M8	M22×1.5;泄油口M14×1.5	151-0121	151-0122	151-0123	151-0124	151-0125	151-0126	151-0127	151-0128	151-0129
	φ25×36 P8 M8	G1/2;外泄口G1/4	151-0141	151-0142	151-0143	151-0144	151-0145	151-0146	151-0147	151-0148	151-0149
四孔法兰 109×109;止口φ85	φ25×36 P8 M8	G1/2;外泄口G1/4	151-0191	151-0192	151-0193	151-0194	151-0195	151-0196	151-0197	151-0198	151-0199
四孔法兰 109×109;止口φ82.55	φ32×56 P10 M8	G1/2;外泄口G1/4 ΣM10	151-0241	151-0242	151-0243	151-0244	151-0245	151-0246	151-0247	151-0248	151-0249
两孔菱形法兰;止口φ82.55	φ32×56 P10 M8	G1/2;外泄口G1/4 ΣM10	151-0301	151-0302	151-0303	151-0304	151-0305	151-0306	151-0307	151-0308	151-0309
四孔法兰 109×109;止口φ80	φ25×36 P8 M8	M22×1.5;泄油口M14×1.5	151-0421	151-0422	151-0423	151-0424	151-0425	151-0426	151-0427	151-0428	151-0429
四孔法兰 109×109;止口φ82.55	φ32×56 P10 M8	M22×1.5;泄油口M14×1.5	151-0441	151-0442	151-0443	151-0444	151-0445	151-0446	151-0447	151-0448	151-0449
四孔法兰 109×109;止口φ82.55	φ25×36 P8 M8	G1/2;外泄口G1/4	151-0511	151-0512	151-0513	151-0514	151-0515	151-0516	151-0517	151-0518	151-0519
四孔菱形法兰;止口φ82.55	φ32×56 P10 M8	M22×1.5;泄油口M14×1.5	151-0611	151-0612	151-0613	151-0614	151-0615	151-0616	151-0617	151-0618	151-0619
两孔菱形法兰;止口φ82.55	45 6D-30×26×6 M8	M22×1.5;无泄油口	151-1071	151-1072	151-1073	151-1074	151-1075	151-1076	151-1077	151-1078	151-1079
		M22×1.5;泄油口M14×1.5	151-1101	151-1102	151-1103	151-1104	151-1105	151-1106	151-1107	151-1108	151-1109
四孔法兰 109×109;止口φ82.55	45 6D-30×26×6 M8	M22×1.5;泄油口M14×1.5	151-1281	151-1282	151-1283	151-1284	151-1285	151-1286	151-1287	151-1288	151-1289
	渐开线花键轴 14齿m=2	G1/2;外泄口G1/4 ΣM10	151-2031	151-3032	151-2033	151-2034	151-2035	151-2036	151-2037	151-2038	151-2039
大方法兰，止口φ100	6D-30×26×8	板式连接;2504	152-1021	152-1022	152-1023	152-1024	152-1025	152-1026	152-1027	152-1028	152-1029
两孔菱形法兰;止口φ82.55	45 6D-30×26×6 M8	M22×1.5;泄油口M14×1.5	154-1031	154-1032	154-1033	154-1034	154-1035	154-1036	154-1037	154-1038	154-1039
四孔法兰 109×109;止口φ82.55	45 6D-30×26×6 M8	M22×1.5;泄油口M14×1.5	154-1041	154-1042	154-1043	154-1044	154-1045	154-1046	154-1047	154-1048	154-1049
长方法兰;止口φ85;	45 6D-25×21.5×6 M8	板式连接;2504	158-1011	158-1012	158-1013	158-1014	158-1015	158-1016	158-1017	158-1018	158-1019

BM5 Ordering Information

Feature			Displacement/No								
Flange	Shaft	Oil port	80	100	125	160	200	250	305	400	500
Square flange; 109×109; Pilot:φ82.55	φ25×36 P8 M8	M22×1.5;Drain Port:M14×1.5	151-0111	151-0112	151-0113	151-0114	151-0115	151-0116	151-0117	151-0118	151-0119
Rhomb flange; Pilot:φ82.55	φ32×56 P10 M8	M22×1.5;Drain Port:M14×1.5	151-0121	151-0122	151-0123	151-0124	151-0125	151-0126	151-0127	151-0128	151-0129
	φ25×36 P8 M8	G1/2;Drain Port:G1/4	151-0141	151-0142	151-0143	151-0144	151-0145	151-0146	151-0147	151-0148	151-0149
Square flange; 109×109; Pilot:φ85	φ25×36 P8 M8	G1/2;Drain Port:G1/4	151-0191	151-0192	151-0193	151-0194	151-0195	151-0196	151-0197	151-0198	151-0199
Square flange ;109×109; Pilot:φ82.55	φ32×56 P10 M8	G1/2;Drain Port:G1/4 ΣM10	151-0241	151-0242	151-0243	151-0244	151-0245	151-0246	151-0247	151-0248	151-0249
Rhomb flange; Pilot:φ82.55	φ32×56 P10 M8	G1/2;Drain Port:G1/4 ΣM10	151-0301	151-0302	151-0303	151-0304	151-0305	151-0306	151-0307	151-0308	151-0309
Square flange; 109×109; Pilot:φ80	φ25×36 P8 M8	M22×1.5;Drain Port:M14×1.5	151-0421	151-0422	151-0423	151-0424	151-0425	151-0426	151-0427	151-0428	151-0429
Square flange; 109×109; Pilot:φ82.55	φ32×56 P10 M8	M22×1.5;Drain Port:M14×1.5	151-0441	151-0442	151-0443	151-0444	151-0445	151-0446	151-0447	151-0448	151-0449
Square flange; 109×109; Pilot:φ82.55	φ25×36 P8 M8	G1/2;Drain Port:G1/4	151-0511	151-0512	151-0513	151-0514	151-0515	151-0516	151-0517	151-0518	151-0519
Rhomb flange; Pilot:φ82.55	φ32×56 P10 M8	M22×1.5;Drain Port:M14×1.5	151-0611	151-0612	151-0613	151-0614	151-0615	151-0616	151-0617	151-0618	151-0619
Rhomb flange; Pilot:φ82.55	45 6D-30×26×6 M8	M22×1.5;	151-1071	151-1072	151-1073	151-1074	151-1075	151-1076	151-1077	151-1078	151-1079
		M22×1.5;Drain Port:M14×1.5	151-1101	151-1102	151-1103	151-1104	151-1105	151-1106	151-1107	151-1108	151-1109
Square flange; 109×109; Pilot:φ82.55	45 6D-30×26×6 M8	M22×1.5;Drain Port:M14×1.5	151-1281	151-1282	151-1283	151-1284	151-1285	151-1286	151-1287	151-1288	151-1289
	Spline:14 m=2	G1/2;Drain Port:G1/4 ΣM10	151-2031	151-3032	151-2033	151-2034	151-2035	151-2036	151-2037	151-2038	151-2039
Square flange; Pilot:φ100	6D-30×25×8	Plate-connection:2504	152-1021	152-1022	152-1023	152-1024	152-1025	152-1026	152-1027	152-1028	152-1029
Rhomb flange; Pilot:φ82.55	45 6D-30×26×6 M8	M22×1.5;Drain Port:M14×1.5	154-1031	154-1032	154-1033	154-1034	154-1035	154-1036	154-1037	154-1038	154-1039
Square flange; 109×109; Pilot:φ82.55	45 6D-30×26×6 M8	M22×1.5;Drain Port:M14×1.5	154-1041	154-1042	154-1043	154-1044	154-1045	154-1046	154-1047	154-1048	154-1049
Square flange; Pilot:φ85;	45 6D-25×21.5×6 M8	Plate-connection:2504	158-1011	158-1012	158-1013	158-1014	158-1015	158-1016	158-1017	158-1018	158-1019

型号编号–BM5系列马达
Type number—BM5 series motors

1	2	3	4	5	6	7	8
BM5							

位置　1　BM5系列马达
Position　BM5　series motors
位置　2　排量CC/R
Position　displacement
1、80
2、100
3、125
4、160
5、200
6、250
7、305
8、400
9、500
位置　3　法兰和止口
Position　Flange and pilot
A、2孔菱形法兰，止口 ϕ 70x6.4mm
2 bolt Rhomb–flange，pilot ϕ 70x6.4mm
B、2孔菱形法兰，止口 ϕ 80x6.4mm
2 bolt Rhomb–flange，pilot ϕ 80x6.4mm
C、 2孔菱形法兰，止口 ϕ 82.55 x6.4mm
2 bolt Rhomb–flange，pilot ϕ 82.55 x 6.4mm
D、2孔菱形法兰，止口 ϕ 100x6.4mm
2 bolt Rhomb–flange，pilot ϕ 100x6.4mm
E、4孔方形法兰，止口 ϕ 80x6.4mm
4 bolt Square flange，pilot ϕ 80x6.4mm
F、4孔方形法兰，止口 ϕ 82. 55 x6.4mm
4 bolt Square flange，pilot ϕ 82.55x6.4mm
G、4孔方形法兰，止口 ϕ 85 x6.4mm
4 bolt Square flange，pilot ϕ 85x6.4mm
H、4孔方形法兰，止口 ϕ 100x7.5mm
4 bolt Square flange，pilot ϕ 100x7.5mm
I、4孔菱形法兰，止口 ϕ 82.55 x6.4mm
4 bolt Rhomb–flange， pilot ϕ 82.55x6.4mm
J、4孔长方形法兰，止口 ϕ 85 x6.4mm
4 bolt Square flange， pilot ϕ 85x6.4mm
K、4孔方形法兰，止口 ϕ 107 x6.4mm
4 bolt Square flange， pilot ϕ 107x6.4mm
L、6孔菱形法兰，止口 ϕ 82.55 x6.4mm
6 bolt Rhomb–flange，pilot ϕ 82.55x6.4mm
位置　4　输出轴
Position　shaft
1、ϕ 25直轴，平键8x7x32
ϕ 25 straight shaft，flat key 8x7x32
2、ϕ 22直轴，平键7.96x7.96x40
ϕ 30 straight shaft，flat key 7.96x7.96x40
3、ϕ 25直轴，平键8x7x28
ϕ 25 straight shaft，flat key 8x7x28
4、ϕ 30直轴，平键8x7x28
ϕ 30 straight shaft， flat key 8x7x28
5、ϕ 30直轴，平键10x8x45
ϕ 30 straight shaft， flat key 10x8x45
6、ϕ 32直轴，平键10x8x40
ϕ 32 straight shaft，flat key 10x8x40
7、ϕ 32直釉，平键10x8x45
ϕ 32 straight shaft，flat key 10x8x45
8、 ϕ 25. 4直轴，平键6.35x6.3x28
ϕ 25. 4 straight shaft，flat key 6.35x6.3x28
9、矩形花键轴6D–30x26x6
Splined shaft 6D–30x26x6
10、矩形花键轴6D–30x26x8
Splined shaft 6D–30x26x8
11、渐开线花键轴12/24DP　14齿
Splined shaft 12/24DP　14 tooth
位置　5　油口
Position　oil port
A、 G1/2　　B、M22x1.5
C、 1/2NPTF　　D、ZG1/2
E、M18x1.5　　F、M20x1.5
G、7/8–14UNF　H、ϕ 13
I、M27x2　　J、G3/4
位置　6　泄油口
Position　drain port
1、无　　2、M14x1.5
3、G1/4　　4、7/1 6–20UNF
5、ZG1/4
位置　7　喷漆颜色
Position paint color
A、银灰漆　　silver paint
B、蓝漆　　blue
C、亚光黑漆　　black
D、不喷漆　　no paint
位置　8　旋向
Position　rotation direction
A、标准
standard
B、 反向
opposite

BM6 系列
BM6 Series

结构特点
BM6马达是一种端面配流马达。其结构特点：
先进的端面配流设计，低速转动平稳。
先进的轴密封设计，能承受高背压。
先进的配油机构设计，具有磨损自动补偿功能。
双列圆锥滚子轴承设计能够承受较大的径向力。
多种法兰、输出轴等安装连接形式。

Characteristic features:
BM6 motor is a disc valve type gerolor motor.
Advanced design in disc distribution flow, which can provide improved performance at low speed.
Advanced design of shaft seal, which can bear higher pressure.
Advanced distribution mechanism design, which has the automatic compensation function.
Double-rolling bearing design, which permit higher radial loads.
A variety of connection types of flange, output shaft and oil port.

主要性能参数
Main Specification

排量 (ml/r) Displacement			195	245	310	395	490	625	800	985
流量 (LPM) Flow	最大连续	Cont.	150	150	150	150	150	150	150	150
	间断	Int..	170	210	225	225	225	225	225	225
转速 (RPM) Speed	最大连续	Cont.	776	615	484	385	308	242	186	155
	间断	Int..	865	836	699	572	453	354	275	230
压力 (MPa) Pressure	最大连续	Cont.	20.5	20.5	20.5	20.5	17	14	12	12
	间断	Int..	31	31	31	31	27.5	17	14	14
扭矩 (N*m) Torque	最大连续	Cont.	572	733	928	1156	1213	1331	1378	1565
	间断	Int..	852	1176	1356	1633	1878	1368	1645	1877

1. 最大工作压力指入口最大压力，连续工作压力指工作压差。
2. 马达不能同时在最高压力和最大转速下工作。
3. 在断续工作条件下，运行时间每分钟不能超过10%。
4. 推荐用68#抗磨液压油，粘度37-73cSt，清洁度ISO18/13。
5. 最高工作油温80°。
6. 马达在满负荷工作前，应在最高工作压力的40%以下磨合1h。
7. 马达允许最高背压10MPa，但建议不要超过5MPa，超过时应接外泄油管。

1. Intermittent means the entrance of the maximum pressure; continuous working pressure means the differential pressure.
2. Motor should not work under the highest pressure and the maximum speed.
3. The running time should not exceed 10% under intermittent working conditions.
4. Recommending N68 anti-wear hydraulic oil, viscosity 37-73cSt, cleanliness ISO18/13.
5. The Maximum working temperature is 80°.
6. One hour running time under 40% of maximum working pressure is recommended before full capacity working.
7. The maximum allowable back pressure is 10MPa, but the recommended back pressure should not exceed 5MPa.a leaking pipes is needed when exceeding.

□连续工作区 ■间断工作区

BM6–195 195ml/r

压力 ▲P (Mpa)

流量 Flow (LPM)	3.5	7	10.5	14	17	20.5	24	27.5	31
15	80 76	175 74	271 71	366 65	454 62	521 45	589 32	654 18	
30	86 153	179 148	274 144	371 130	464 116	545 116	626 99	704 82	779 65
45	85 230	180 226	279 221	374 212	476 202	565 186	654 168	751 148	825 118
61	79 307	179 303	280 300	376 290	475 283	574 258	664 236	760 214	845 181
76	80 385	179 379	281 373	380 365	480 255	574 332	671 305	769 280	
91	80 462	174 456	274 450	375 439	474 430	575 412	669 388	770 363	
106	74 539	176 532	271 525	375 513	474 502	570 541	669 448	770 420	
121	70 617	169 609	269 602	369 590	470 575	570 541	670 510	763 480	
136	70 692	163 684	264 674	364 660	465 645	565 600	664 564		
151	70 770	164 759	261 745	364 733	466 717	559 666	660 624		
179	65 866	161 854	259 844	360 825	461 808				

BM6–245 245ml/r

压力 ▲P (Mpa)

流量 Flow (LPM)	3.5	7	10.5	14	17	20.5	24	27.5	31
15	106 60	227 56	346 54	461 48	577 42	643 39	751 31	853 12	960 6
30	110 120	237 116	354 113	475 104	596 95	701 81	800 67	905 48	1018 35
45	110 182	235 179	360 175	482 165	607 157	721 141	840 123	955 107	1075 90
61	112 244	236 240	360 236	487 228	611 221	730 202	844 184	960 163	1181 144
76	105 306	232 301	354 297	485 287	614 277	735 256	853 238	980 217	
91	104 365	231 361	356 357	482 348	612 338	735 314	861 290	979 270	
106	102 426	227 421	352 416	483 403	611 375	733 355	855 335	980 320	
121	91 489	216 481	346 474	470 461	600 447	725 422	850 395		
136	80 550	210 544	334 537	460 524	580 510	710 480	840 454		
151	80 612	202 606	330 600	456 585	580 570	700 538	800 507		
179	66 688	202 682	326 374	446 685	575 640	685 606			
189		195 758	316 749	441 731	555 710				
208		191 834	311 824	431 804					

BM6–310 310ml/r

压力 ▲P (Mpa)

流量 Flow (LPM)	3.5	7	10.5	14	17	20.5	24	27.5	31
15	136 47	292 45	431 42	573 38	684 32	801 24	934 17	1020 10	1070 3
30	140 95	300 92	451 87	596 81	732 73	870 63	985 54	1100 44	1235 32
45	140 143	306 140	461 135	612 129	760 120	909 110	1045 99	1180 88	1330 75
61	140 192	302 188	462 184	615 178	771 167	920 154	1060 140	1200 124	
76	135 241	296 236	457 232	617 226	772 216	925 200	1075 182	1220 165	
91	130 289	296 282	456 278	614 273	774 260	929 254	1078 232	1226 215	
106	130 336	290 333	450 327	609 320	768 308	928 295	1073 276		
121	125 384	285 381	444 375	600 367	763 354	918 341	1060 320		
136	120 430	276 421	434 416	590 410	748 396	912 383	1050 360		
151	115 478	271 466	424 461	578 456	743 441	902 427			
179	110 597	245 582	384 576	523 570	682 551	836 534			
227		220 698	364 691	513 684	647 661				

BM6–395 395ml/r

压力 ▲P (Mpa)

流量 Flow (LPM)	3.5	7	10.5	14	17	20.5	24	27.5	31
15	188 37	378 36	563 34	743 32	923 28	1083 21	1276 13	1371 5	1635 1
30	188 75	383 73	578 71	763 67	953 64	1137 54	1316 44	1456 32	
45	188 114	388 111	583 108	773 104	968 99	1152 90	1341 80	1540 78	
61	183 153	383 150	583 146	773 143	968 131	1156 125	1345 115		
76	183 192	383 188	583 186	778 181	973 174	1161 161			
91	173 228	373 228	573 224	768 219	968 211	1156 203			
106	168 267	368 265	568 260	763 254	963 247	1151 235			
121	163 305	353 303	558 298	753 291	947 281	1146 268			
136	158 345	343 339	548 335	733 328	733 316				
151	153 382	328 379	538 374	733 367	917 358				
179	133 481	303 474	518 468	733 459	913 448				
227		283 569	502 561	721 551					

□连续工作区 ■间断工作区

BM6–490 490ml/r

压力 △P (Mpa)

流量 Flow (LPM)	3.5	7	10.5	14	17	20.5	24	27.5
15	235 30	486 29	725 28	962 27	1195 25	1408 21	1643 17	
30	235 60	486 59	734 57	973 54	1213 51	1442 45	1680 38	
45	235 91	485 89	733 87	974 84	1218 79	1450 71		
61	234 122	480 121	728 118	973 114	1217 109	1456 100		
76	225 152	470 150	723 147	972 144	1217 139			
91	220 184	469 181	719 180	968 176	1210 171			
106	209 214	459 211	708 208	957 204	1205 198			
121	194 244	448 241	700 237	947 232	1200 226			
136	175 275	433 272	683 265	937 260	1170 255			
151	160 306	423 303	673 295	917 290				
179	130 382	364 379	588 365					
227		323 454	546 442					

BM6–625 625ml/r

压力 △P (Mpa)

流量 Flow (LPM)	3.5	5	7	8.5	10.5	12	14	17
15	275 24	425 24	570 23	709 22	849 21	954 18	1063 16	1190 15
30	295 45	450 44	604 44	754 43	923 42	1093 39	1267 37	1355 36
45	295 72	448 71	609 71	764 70	918 68	1123 66	1327 64	1375 63
61	285 94	445 93	604 92	759 91	914 89	1118 87	1323 85	1370 83
76	280 119	439 118	594 117	754 116	914 115	1118 112	1324 110	1372 107
91	264 143	429 142	585 140	744 139	904 138	1108 135	1317 132	1365 130
106	255 168	414 166	574 165	734 164	893 162	1103 159	1312 156	
121	240 192	400 190	559 188	719 187	878 185	1088 182		
136	220 216	379 214	539 213	698 212	853 210	1047 207		
151	200 240	360 239	519 238	379 237	833 236			
179		310 298	469 296	629 294	788 290			
227		254 355	430 353	588 350				

BM6–800 800ml/r

压力 △P (Mpa)

流量 Flow (LPM)	3.5	5	7	8.5	10.5	12	14
15	434 18	607 17	838 17	1018 16	1238 15	1377 14	1646 13
30	419 36	395 35	828 35	1003 34	1238 33	1412 31	1606 29
45	379 55	564 55	794 54	970 54	1187 53	1358 51	
61	339 75	519 74	758 72	937 71	1167 70		
76	324 93	498 92	728 90	897 89	1135 87		
91	314 111	468 110	698 109	857 108	1076 105		
106	309 129	448 128	648 127	797 125			
121	279 148	419 146	608 145	746 143			
136	269 166	398 165	547 165	695 164			
151	249 184	348 183	497 182	631 180			
179		299 230	438 228				
227			378 276				

BM6–985 985ml/r

压力 △P (Mpa)

流量 Flow (LPM)	3.5	5	7	8.5	10.5	12	14
15	484 15	774 15	964 14	1203 14	1443 13	1567 13	1786 12
30	494 30	749 30	994 29	1233 28	1477 27	1637 26	1871 25
45	494 45	749 45	1000 44	1248 43	1492 42	1696 41	
61	489 61	739 61	995 60	1243 59	1497 58		
76	475 77	730 76	983 76	1233 75	1481 74		
91	460 92	704 92	959 91	1217 90	1466 89		
106	444 107	700 107	949 106	1197 105	1446 103		
121	425 123	674 122	923 121	1156 120			
136	394 138	645 138	893 137	1120 135			
151	365 153	609 152	864 151	1080 150			
179	325 191	585 190	829 189				
227		525 230	809 229				

BM6 系列连接尺寸

BM6 DIMENSIONS AND MOUNTING DATA

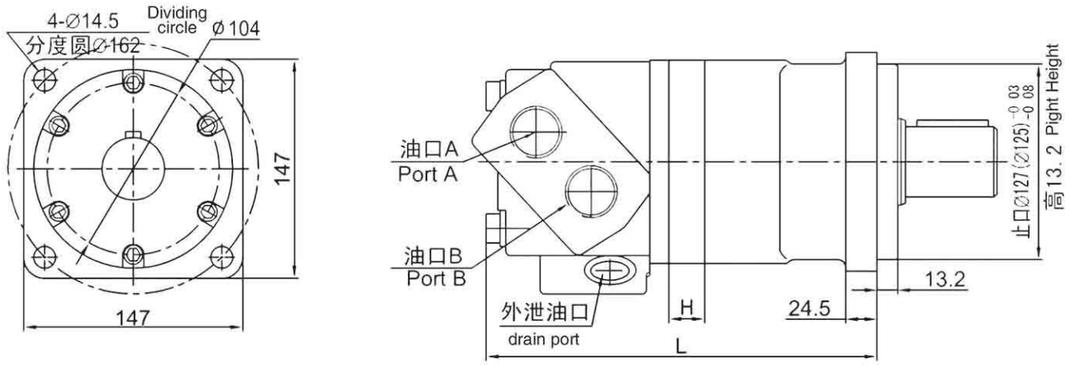

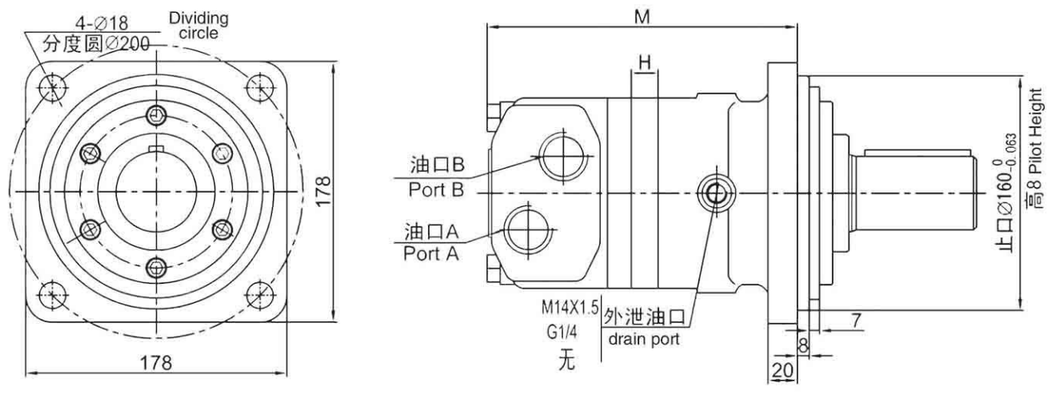

标准旋向：

面向输出轴，A油口进油，B油口回油时，马达顺时针旋转。

Standard Direction of The Motor Rotation:

CW–When A Port pressurized Viewed From the Shaft End.

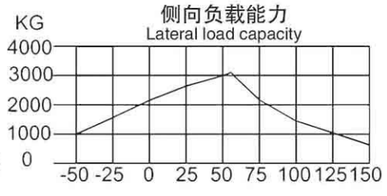

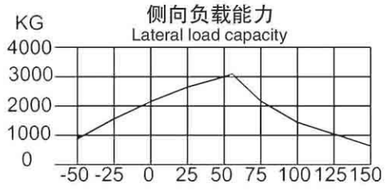

排量（cc/r）displacement	H（mm）	L（mm）	M（mm）
195	21.7	245.7	230.7
245	27.3	251.3	236.3
310	34.6	258.6	243.6
395	43.4	267.4	252.4
490	54.4	279.4	264.4
625	69.2	293.2	278.2
800	89	313	298
985	108.8	332.8	317.8

标准直轴

Standard straight axis

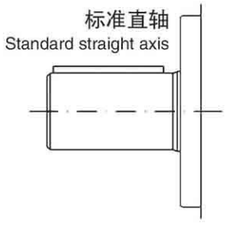

标准花键轴

Standard spline shaft

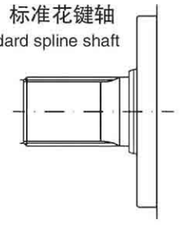

BM6 系列输出轴连接尺寸

BM6 DIMENSIONS AND MOUNTING DATA

Ø40直轴
平键12
Parrallel

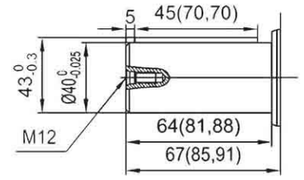

矩形花键
8D–42×36×7
Recangle spline

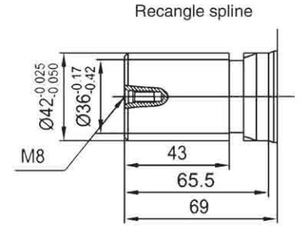

矩形花键
6D–40×35×10
Recangle spline

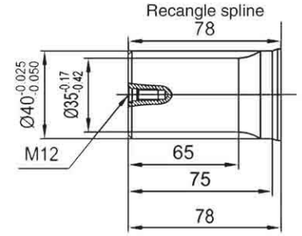

Ø40直轴
平键12
Parrallel

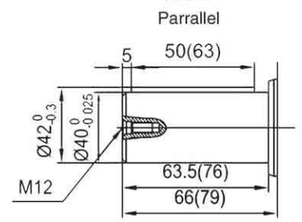

矩形花键
8D–42×36×7
Recangle spline

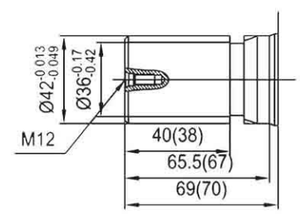

矩形花键
6D–40×35×10
Recangle spline

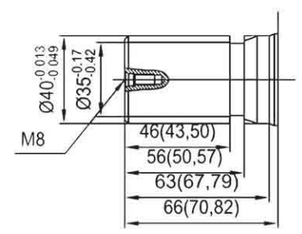

渐开线键：
模数2.5齿数17压力角30°
Involute key

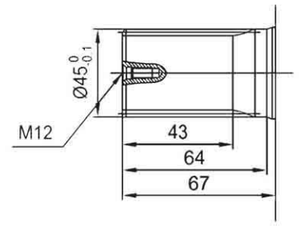

矩形花键
8D–42×36×7
Recangle spline

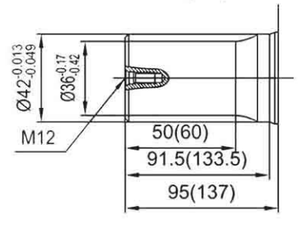

Ø40直轴
平键12
Parrallel

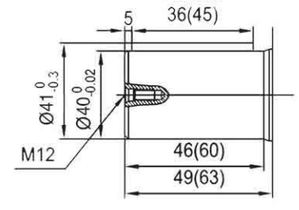

渐开线键：
径节12/24齿数17压力角30°
Involute key

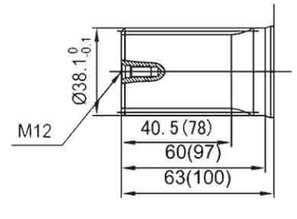

Ø50直轴
平键14
Parrallel

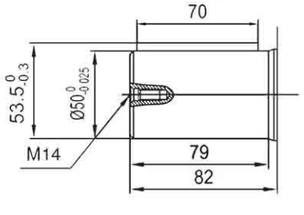

渐开线键：
模数2 齿数16压力角30°
Involute key

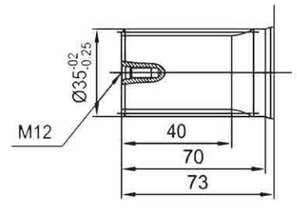

BM6 系列油口连接尺寸

BM6 DIMENSIONS AND MOUNTING DATA

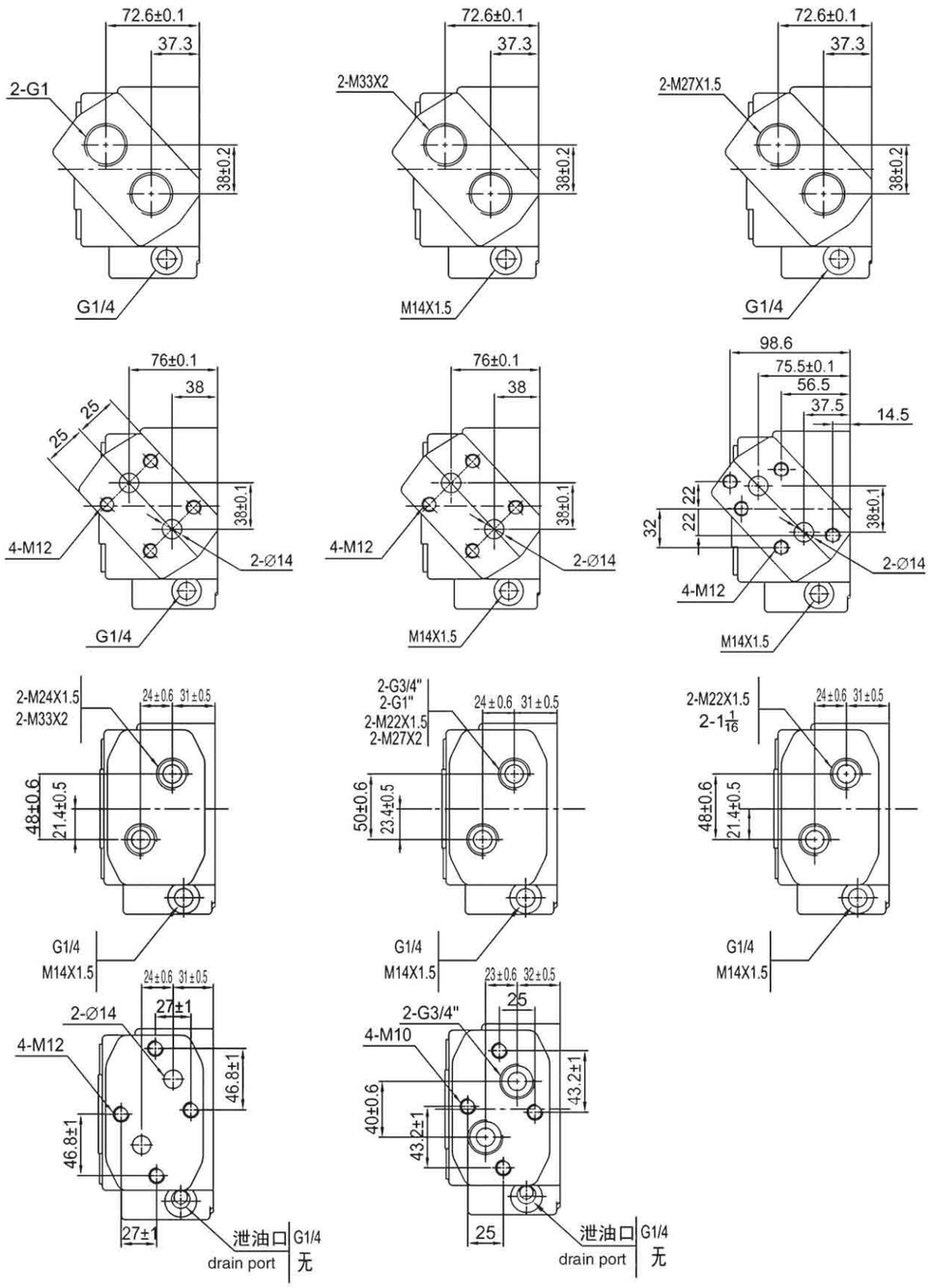

BM6 订货信息

产品特征			排量/编号							
法兰	输出轴	油口	195	245	310	395	490	625	800	985
小方法兰；止口φ127	φ40 P12×63	油口：M33×2；外泄口M14×1.5	161-0021	161-0022	161-0023	161-0024	161-0025	161-0026	161-0027	161-0028
小方法兰；止口φ125	φ40 P12×45	油口：G3/4；外泄口G1/4；可板连4-M10	161-0041	161-0042	161-0043	161-0044	161-0045	161-0046	161-0047	161-0048
大方法兰；止口φ160	φ50×79 P14×70	油口：M33×2；外泄口M14×1.5	161-0101	161-0102	161-0103	161-0104	161-0105	161-0106	161-0107	161-0108
小方法兰；止口φ127	φ40 P12×50	油口：M33×2；外泄口M14×1.5	161-0121	161-0122	161-0123	161-0124	161-0125	161-0126	161-0127	161-0128
	φ40 P12×45	油口：M33×2；外泄口G1/4；	161-0211	161-0212	161-0213	161-0214	161-0215	161-0216	161-0217	161-0218
小方法兰；止口φ125	φ40 P12×63	油口：M24×1.5；外泄口M14×1.5	161-0261	161-0262	161-0263	161-0264	161-0265	161-0266	161-0267	161-0268
大方法兰；止口φ160	φ50×79 P14×70	油口：G1；外泄口G1/4；可板连4-M12	161-0301	161-0302	161-0303	161-0304	161-0305	161-0306	161-0307	161-0308
小方法兰；止口φ127	φ40 P12×63	油口：G1；外泄口G1/4；	161-0341	161-0342	161-0343	161-0344	161-0345	161-0346	161-0347	161-0348
	φ38.1 P9.5×45	油口：1-5/16；外泄口7/16-20UNF	161-0471	161-0472	161-0473	161-0474	161-0475	161-0476	161-0477	161-0478
	8D-42×36×7	油口：M33×2；外泄口M14×1.5	161-1021	161-1022	161-1023	161-1024	161-1025	161-1026	161-1027	161-1028
	8D-40×35×10	油口：M33×2；外泄口M14×1.5	161-1031	161-1032	161-1033	161-1034	161-1035	161-1036	161-1037	161-1038
大方法兰；止口φ160	6D-40×35×10	油口：G1；外泄口G1/4；可板连4-M12	161-1041	161-1042	161-1043	161-1044	161-1045	161-1046	161-1047	161-1048
小方法兰；止口φ127	8D-42×36×7	油口 φ14；板式连接4-M12	161-1051	161-1052	161-1053	161-1054	161-1055	161-1056	161-1057	161-1058
大方法兰；止口φ160	6D-40×35×10	油口：M33×2；外泄口G1/4	161-1061	161-1062	161-1063	161-1064	161-1065	161-1066	161-1067	161-1068
小方法兰；止口φ127	6D-40×35×10	油口：M33×2；外泄口M14×1.5	161-1161	161-1162	161-1163	161-1164	161-1165	161-1166	161-1167	161-1168
大方法兰；止口φ160	6D-40×35×10	油口：M33×2；外泄口M14×1.5	161-1171	161-1172	161-1173	161-1174	161-1175	161-1176	161-1177	161-1178
	渐开线花键轴17齿m=2.5	油口：G1；外泄口G1/4；	161-2201	161-2202	161-2203	161-2204	161-2205	161-2206	161-2207	161-2208
小方法兰；止口φ127	渐开线花键轴16齿m=2	油口：M33×2；外泄口M14×1.5	161-2501	161-2502	161-2503	161-2504	161-2505	161-2506	161-2507	161-2508

BM6 Ordering Information

Feature			Displacement/No							
Flange	Shaft	Oil port	195	245	310	395	490	625	800	985
Square flange; Pilot:φ127	φ40 P12×63	M33×2;Drain Port:M14×1.5	161-0021	161-0022	161-0023	161-0024	161-0025	161-0026	161-0027	161-0028
Square flange; Pilot:φ125	φ40 P12×45	G3/4; Drain Port:G1/4; Plate-connection:4-M10	161-0041	161-0042	161-0043	161-0044	161-0045	161-0046	161-0047	161-0048
Square flange;Pilot:φ160	φ50×79 P14×70	M33×2;Drain Port:M14×1.5	161-0101	161-0102	161-0103	161-0104	161-0105	161-0106	161-0107	161-0108
Square flange;Pilot:φ127	φ40 P12×50	M33×2;Drain Port:M14×1.5	161-0121	161-0122	161-0123	161-0124	161-0125	161-0126	161-0127	161-0128
	φ40 P12×45	M33×2;Drain Port:G1/4	161-0211	161-0212	161-0213	161-0214	161-0215	161-0216	161-0217	161-0218
Square flange;Pilot:φ125	φ40 P12×63	M24×1.5;Drain Port:M14×1.5	161-0261	161-0262	161-0263	161-0264	161-0265	161-0266	161-0267	161-0268
Square flange;Pilot:φ160	φ50×79 P14×70	G1;Drain Port:G1/4; Plate-connection:4-M12	161-0301	161-0302	161-0303	161-0304	161-0305	161-0306	161-0307	161-0308
Square flange;Pilot:φ127	φ40 P12×63	G1;Drain Port:G1/4	161-0341	161-0342	161-0343	161-0344	161-0345	161-0346	161-0347	161-0348
	φ38.1 P9.5×45	1-5/16;Drain Port:7/16-20UNF	161-0471	161-0472	161-0473	161-0474	161-0475	161-0476	161-0477	161-0478
	8D-42×36×7	M33×2;Drain Port:M14×1.5	161-1021	161-1022	161-1023	161-1024	161-1025	161-1026	161-1027	161-1028
	8D-40×35×10	M33×2;Drain Port:M14×1.5	161-1031	161-1032	161-1033	161-1034	161-1035	161-1036	161-1037	161-1038
Square flange;Pilot:φ160	6D-40×35×10	G1;Drain Port:G1/4;Plate-connection:4-M12	161-1041	161-1042	161-1043	161-1044	161-1045	161-1046	161-1047	161-1048
Square flange;Pilot:φ127	8D-42×36×7	φ14;Plate-connection:4-M12	161-1051	161-1052	161-1053	161-1054	161-1055	161-1056	161-1057	161-1058
Square flange;Pilot:φ160	6D-40×35×10	M33×2;Drain Port:G1/4	161-1061	161-1062	161-1063	161-1064	161-1065	161-1066	161-1067	161-1068
Square flange;Pilot:φ127	6D-40×35×10	M33×2;Drain Port:M14×1.5	161-1161	161-1162	161-1163	161-1164	161-1165	161-1166	161-1167	161-1168
Square flange;Pilot:φ160	6D-40×35×10	M33×2;Drain Port:M14×1.5	161-1171	161-1172	161-1173	161-1174	161-1175	161-1176	161-1177	161-1178
	Spline:17 M=2.5	G1;Drain Port:G1/4	161-2201	161-2202	161-2203	161-2204	161-2205	161-2206	161-2207	161-2208
Square flange;Pilot:φ127	Spline:16 M=2	M33×2;Drain Port:M14×1.5	161-2501	161-2502	161-2503	161-2504	161-2505	161-2506	161-2507	161-2508

型号编号–BM6系列马达

Type number—BM6 series motors

1	2	3	4	5	6	7	8
BM6							

位置 1 BM6系列马达

Postion BM6 series motors

位置 2 排量CC/R

Postion displacement

1、195
2、245
3、310
4、395
5、490
6、625
7、800
8、985

位置 3 法兰和止口

Postion Flange and pilot

A、4孔方形法兰，止口 ϕ 125 x13mm
4 bolt Square flange，pilot ϕ 125x13mm

B、4孔方形法兰，止口 ϕ 127 x13. 2mm
4 bolt Square flange，pilot ϕ 127x13.2mm

C、4孔方形法兰，止口 ϕ 160x8mm
4 bolt Square flange，pilot ϕ 160x8mm

位置 4 输出轴

Postion shaft

1、ϕ 32直轴，平键10x8x36
ϕ 32 straight shaft，flat key 10x8x36

2、ϕ 32直轴，平键10x8x45
ϕ 32 straight shaft，flat key 10x8x45

3、ϕ 40直轴，平键12x8x45
ϕ 40 straight shaft，flat key 12x8x45

4、ϕ 40直轴，平键12x8x70
ϕ 40 straight shaft，flat key 12x8x70

5、ϕ 40直轴，平键12x8x50
ϕ 40 straight shaft，flat key 12x8x50

6、ϕ 40直轴，平键12x8x63
ϕ 40 straight shaft，flat key 12x8x63

7、ϕ 50直轴，平键14x9x70
ϕ 50 straight shaft，flat key 14x9x70

8、矩形花键轴8D–42x36x7
Splined shaft 8D–42x36x7

9、矩形花键轴6D–40 × 35 x10
Splined shaft 6D–40x35x10

10、渐开线花键轴12/24DP 17齿
Splined shaft 12/24DP 17 tooth

11、渐开线花键轴2.5模数 17齿
Splined shaft 2.5 17 tooth

12、渐开线花键轴2 模数 16齿
Splined shaft 2 16 tooth

位置 5 油口

Postion oil port

A、G1 B、M22x1.5
C、ϕ 14 D、ZG1/2
E、M18x1.5 F、M24x1.5
G、1–5/16–12UNF H、016
I、M27x2 J、G3/4
K、M33x2 L、11/16

位置 6 泄油口

Postion drain port

1、无
2、M14x1.5
3、G1/4
4、 7/1 6–20UNF
5、R1/4

位置 7 喷漆颜色

Position paint color

A、银灰漆 silver paint
B、蓝漆 blue
C、亚光黑漆 black
D、不喷漆 no paint

位置 8 旋向

Postion rotation direction

A、标准
standard

B、反向
opposite

8K 系列
8K Series

□连续工作区 ■间断工作区

结构特点

8K马达是一种端面配流马达。其结构特点：

先进的端面配流设计，低速转动平稳。

先进的轴密封设计，能承受高背压。

先进的配油机构设计，具有磨损自动补偿功能。

双列圆锥滚子轴承设计能够承受较大的径向力。

多种法兰、输出轴等安装连接形式。

Characteristic features:

8K motor is a disc valve type gerolor motor.

Advanced design in disc distribution flow, which can provide improved performance at low speed.

Advanced design of shaft seal, which can bear higher pressure.

Advanced distribution mechanism design, which has the automatic compensation function.

Double-rolling bearing design, which permit higher radial loads.

A variety of connection types of flange, output shaft and oil port.

排量 (ml/r) Displacement			310	400	500	630	800	1000	1250	1600
流量 (LPM) Flow	最大连续	Cont.	150	150	150	150	150	300	312	320
	间断	Int..	225	225	225	225	225	340	400	400
转速 (RPM) Speed	最大连续	Cont.	484	385	307	241	320	300	250	200
	间断	Int..	699	572	454	355	400	350	320	250
压力 (MPa) Pressure	最大连续	Cont.	20.5	20.5	17	16	16	16	16	16
	间断	Int..	31	31	24	25	25	25	25	25
扭矩 (N*m) Torque	最大连续	Cont.	928	1156	1215	1411	1800	2200	2800	3600
	间断	Int..	1356	1633	1685	2217	2800	3200	4400	5500

1. 最大工作压力指入口最大压力，连续工作压力指工作压差。
2. 马达不能同时在最高压力和最大转速下工作。
3. 在断续工作条件下，运行时间每分钟不得超过10%。
4. 推荐用68#抗磨液压油，粘度37-73cSt，清洁度ISO18/13。
5. 最高工作油温80°。
6. 马达在满负荷工作前，应在最高工作压力的40%以下磨合1h。
7. 马达允许最高背压10MPa，但建议不要超过5MPa，超过时应接外泄油管。

1. Intermittent means the entrance of the maximum pressure; continuous working pressure means the differential pressure.
2. Motor should not work under the highest pressure and the maximum speed.
3. The running time should not exceed 10% under intermittent working conditions.
4. Recommending N68 anti-wear hydraulic oil, viscosity 37-73cSt, cleanliness ISO18/13.
5. The Maximum working temperature is 80 °.
6. One hour running time under 40% of maximum working pressure is recommended before full capacity working.
7. The maximum allowable back pressure is 10MPa, but the recommended back pressure should not exceed 5MPa.a leaking pipes is needed when exceeding.

8K–310　310ml/r

流量 Flow (LPM) \ 压力 △P (Mpa)	3.5	7	10.5	14	17	21	24	27.5	31
15	136 47	292 45	431 42	573 38	684 32	801 24	934 17	1020 10	1070 3
30	140 95	300 92	451 87	596 81	732 73	870 63	985 54	1100 44	1235 32
45	140 143	306 140	451 135	612 129	760 120	909 110	1045 99	1180 88	1330 75
61	140 192	302 188	462 184	615 178	771 167	920 154	1060 140	1200 124	
76	135 241	296 236	457 232	617 226	772 216	925 200	1075 182	1220 165	
91	130 289	296 282	456 278	614 273	774 260	929 248	1078 232	1226 215	
106	130 336	290 333	450 327	609 320	768 308	928 295	1073 276		
121	125 384	285 381	444 375	600 367	763 354	918 341	1060 320		
136	120 430	276 421	434 416	590 410	748 396	912 383	1050 360		
151	115 478	271 466	424 461	578 456	743 441	902 427			
179	110 597	245 582	384 576	523 570	682 551	836 534			
227		220 698	364 691	513 684	647 661				

8K–400　400ml/r

流量 Flow (LPM) \ 压力 △P (Mpa)	3.5	7	10.5	14	17	21	24	27.5	31
15	188 37	378 34	563 34	743 32	923 28	1083 21	1276 13	1371 5	1635 1
30	188 75	383 73	578 71	763 67	953 64	1137 54	1316 44	1456 32	
45	188 114	388 111	583 108	773 104	968 99	1152 90	1341 80	1540 78	
61	183 153	383 150	583 146	773 143	968 131	1156 125	1345 115		
76	183 192	383 188	583 186	778 181	973 174	1161 161			
91	173 228	373 228	573 224	768 219	968 211	1156 203			
106	168 267	368 265	568 260	763 254	963 247	1151 235			
121	163 305	358 303	558 298	753 291	947 281	1146 268			
136	158 345	343 339	548 335	733 328	733 316				
151	153 385	328 379	538 374	733 367	917 358				
179	133 481	303 474	518 468	733 459	913 448				
227		283 569	502 561	721 551					

8K–500　500ml/r

流量 Flow (LPM) \ 压力 △P (Mpa)	3.5	7	10.5	14	17	20.5	24	27.5
15	235 30	486 29	725 28	962 27	1195 25	1408 21	1643 17	
30	235 60	486 59	734 57	973 54	1213 51	1442 45	1680 38	
45	235 91	485 89	733 87	974 84	1218 79	1450 71		
61	234 122	480 121	728 118	973 114	1217 109	1456 100		
76	225 152	470 150	723 147	972 144	1217 139			
91	220 184	469 181	719 180	968 176	1210 171			
106	209 214	459 211	708 208	957 204	1205 198			
121	194 244	448 241	700 237	947 232	1200 226			
136	175 275	433 272	683 265	937 260	1170 255			
151	160 306	423 303	673 295	917 290				
179	130 382	364 379	588 365					
227		323 454	546 442					

8K–630　630ml/r

流量 Flow (LPM) \ 压力 △P (Mpa)	3.5	5	7	8.5	10.5	12	14	17
15	275 24	425 24	570 23	709 22	849 21	954 18	1063 16	1190 15
30	295 45	450 44	604 44	754 43	923 42	1093 39	1267 37	1355 36
45	295 72	448 71	609 71	764 70	918 68	1123 66	1327 64	1375 63
61	285 94	445 93	604 92	759 91	914 89	1118 87	1323 85	1370 83
76	280 119	439 118	594 117	754 116	914 115	1118 112	1324 110	1372 107
91	264 143	429 142	585 140	744 139	904 138	1108 135	1317 132	1365 130
106	255 168	414 166	574 165	764 164	893 162	1103 159	1312 156	
121	240 192	400 190	559 188	719 187	878 185	1088 182		
136	220 216	379 214	539 213	698 212	853 210	1047 207		
151	220 240	360 239	519 238	679 237	833 236			
179		310 298	469 296	629 294	788 290			
227		254 355	430 353	588 350				

□连续工作区 ■间断工作区

8K–800　800ml/r

压力 △P (Mpa)

流量 Flow (LPM)	3.5	5	7	8.5	10.5	12	14
15	434 18	607 17	838 17	1018 16	1238 15	1377 14	1646 13
30	419 36	395 35	828 35	1003 34	1238 33	1412 31	1606 29
45	379 55	564 55	794 54	970 54	1187 53	1358 51	
61	339 75	519 74	758 72	937 71	1167 70		
76	324 93	498 92	728 90	897 89	1135 87		
91	314 111	468 110	698 109	857 108	1076 105		
106	309 129	448 128	648 127	797 125			
121	279 148	419 146	608 145	746 143			
136	269 166	398 165	547 165	695 164			
151	249 184	348 183	497 182	631 180			
179		290 230	438 228				
227			378 276				

8K–1000　1000ml/r

压力 △P (Mpa)

流量 Flow (LPM)	3.5	5	7	8.5	10.5	12	14
15	484 15	774 15	964 14	1203 14	1443 13	1567 13	1786 12
30	494 30	749 30	994 29	1233 28	1477 27	1637 26	1871 25
45	494 45	749 45	1000 44	1248 43	1492 42	1696 41	
61	489 61	739 61	995 60	1243 59	1497 58		
76	475 75	730 76	983 76	1233 75	1481 74		
91	460 92	704 92	959 91	1217 90	1466 89		
106	444 107	700 107	949 106	1197 105	1446 103		
121	425 123	674 122	923 121	1156 120			
136	394 138	645 138	893 137	1120 135			
151	365 153	609 152	864 151	1080 150			
179	325 191	585 190	829 189				
227		525 230	809 229				

8K 系列连接尺寸外形图

8K DIMENSIONS AND MOUNTING DATA

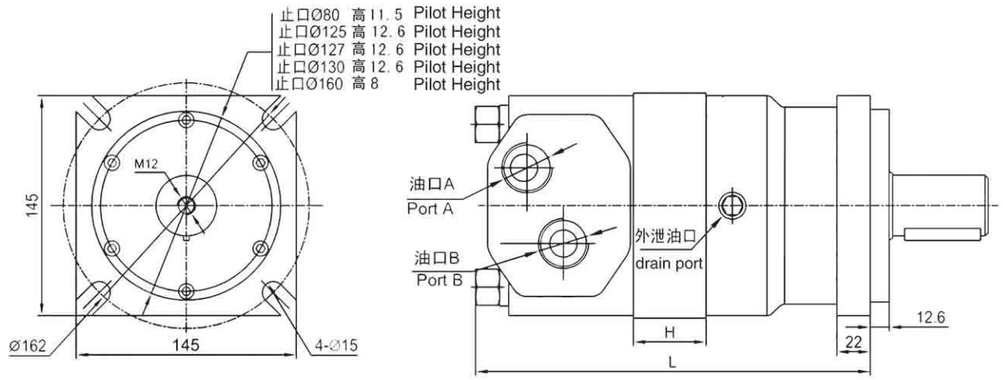

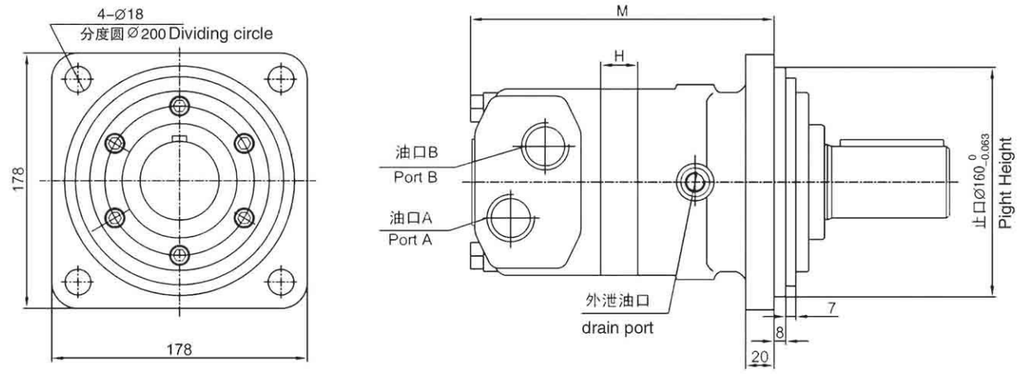

标准旋向：

面向输出轴，A油口进油，B油口回油时，马达顺时针旋转。

Standard Direction of The Motor Rotation:

CW–When A Port pressurized Viewed From the Shaft End.

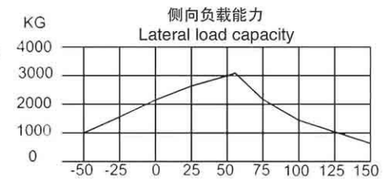

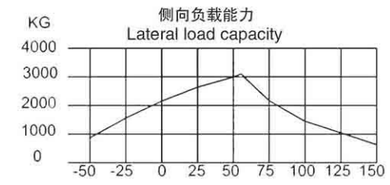

排量 (cc/r) displacement	H (mm)	L (mm)	M (mm)
310	25	229	214
400	31.5	236	221
500	41	245	230
630	51	255	240
800	65	269	254
1000	81	285	270
1250	97	301	286
1600	129.5	334	319

标准直轴

Standard straight axis

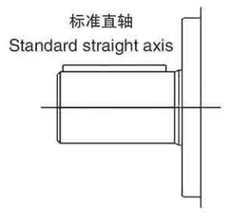

标准花键轴

Standard spline shaft

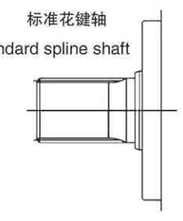

8K 系列输出轴连接尺寸
8K DIMENSIONS AND MOUNTING DATA

Ø40直轴
平键12
Parrallel

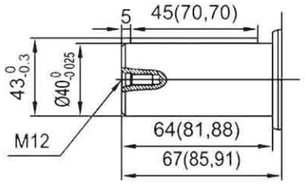

矩形花键
8D−42×36×7
Recangle spline

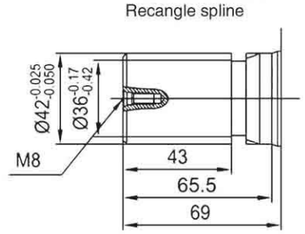

矩形花键
6D−40×35×10
Recangle spline

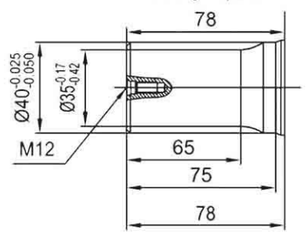

Ø40直轴
平键12
Parrallel

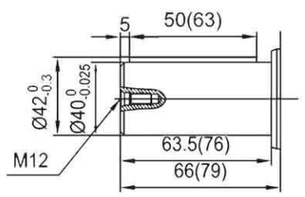

矩形花键
8D−42×36×7
Recangle spline

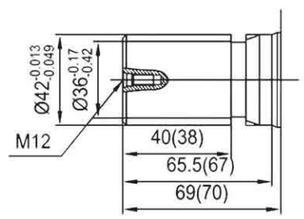

矩形花键
6D−40×35×10
Recangle spline

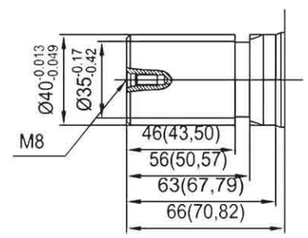

渐开线键:
模数2.5齿数17压力角30°
Involute key

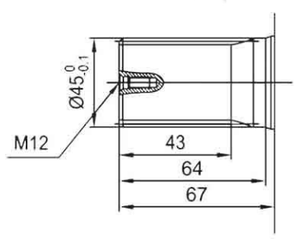

矩形花键
8D−42×36×7
Recangle spline

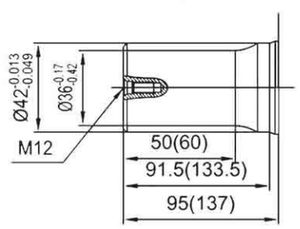

Ø32直轴
平键10
Parrallel

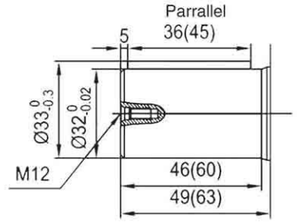

渐开线键:
径节12/24齿数17压力角30°
Involute key

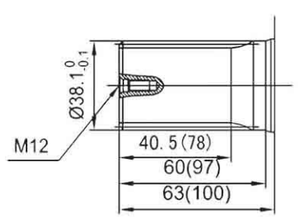

Ø50直轴
平键14
Parrallel

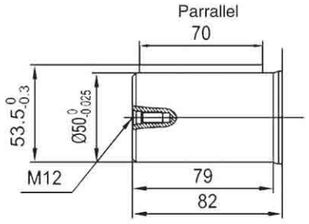

渐开线键:
模数2齿数16压力角30°
Involute key

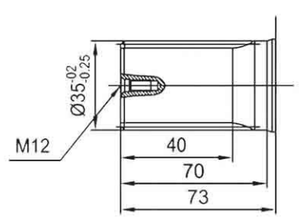

8K 系列油口连接尺寸
8K DIMENSIONS AND MOUNTING DATA

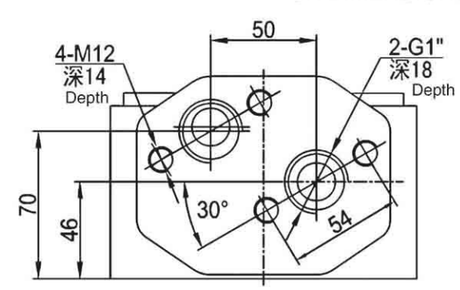

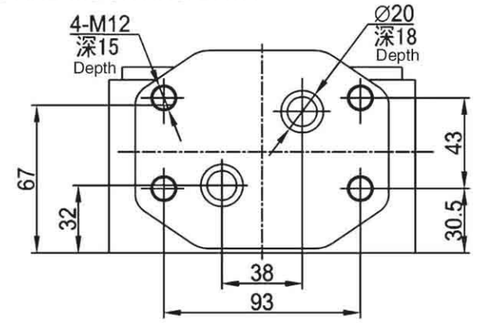

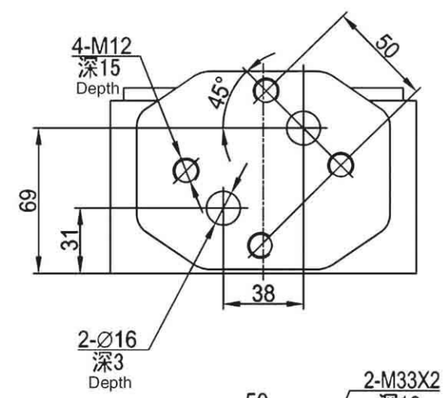

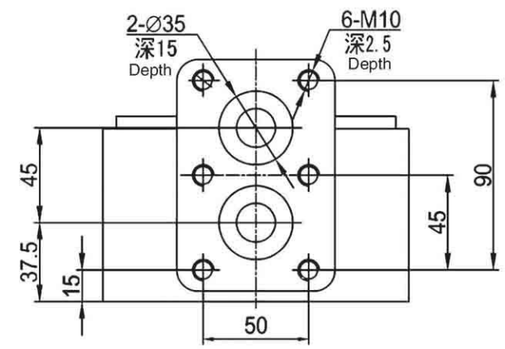

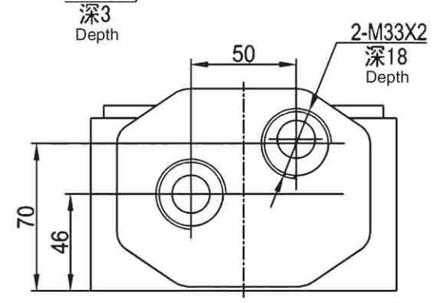

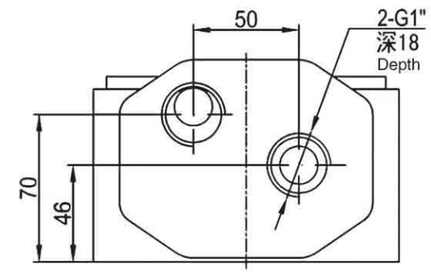

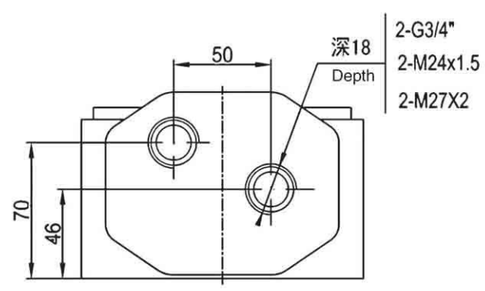

8K 订货信息

产品特征			排量/编号							
法兰	输出轴	油口	310	400	500	630	800	1000	1250	1600
小方法兰；止口φ127	φ40 P12×63	油口：M33×2；外泄口M14×1.5	181-0021	181-0022	181-0023	181-0024	181-0025	181-0026	181-0027	181-0028
小方法兰；止口φ125	φ40 P12×45	油口：G3/4；外泄口G1/4；可板连4-M10	181-0041	181-0042	181-0043	181-0044	181-0045	181-0046	181-0047	181-0048
大方法兰；止口φ160	φ50×79 P14×70	油口：M33×2；外泄口M14×1.5	181-0101	181-0102	181-0103	181-0104	181-0105	181-0106	181-0107	181-0108
小方法兰；止口φ127	φ40 P12×50	油口：M33×2；外泄口M14×1.5	181-0121	181-0122	181-0123	181-0124	181-0125	181-0126	181-0127	181-0128
	φ40 P12×45	油口：M33×2；外泄口G1/4	181-0211	181-0212	181-0213	181-0214	181-0215	181-0216	181-0217	181-0218
小方法兰；止口φ125	φ40 P12×63	油口：M24×1.5；外泄口M14×1.5	181-0261	181-0262	181-0263	181-0264	181-0265	181-0266	181-0267	181-0268
大方法兰；止口φ160	φ50×79 P14×70	油口：G1；外泄口G1/4；可板连4-M12	181-0301	181-0302	181-0303	181-0304	181-0305	181-0306	181-0307	181-0308
小方法兰；止口φ127	φ40 P12×63	油口：G1；外泄口G1/4；	181-0341	181-0342	181-0343	181-0344	181-0345	181-0346	181-0347	181-0348
	φ38.1 P9.5×45	油口：1-5/16；外泄口7/16-20UNF	181-0471	181-0472	181-0473	181-0474	181-0475	181-0476	181-0477	181-0478
	8D-42×36×7	油口：M33×2；外泄口M14×1.5	181-1021	181-1022	181-1023	181-1024	181-1025	181-1026	181-1027	181-1028
	8D-40×35×10	油口：M33×2；外泄口M14×1.5	181-1031	181-1032	181-1033	181-1034	181-1035	181-1036	181-1037	181-1038
大方法兰；止口φ160	6D-40×35×10	油口：G1；外泄口G1/4；可板连4-M12	181-1041	181-1042	181-1043	181-1044	181-1045	181-1046	181-1047	181-1048
小方法兰；止口φ127	8D-42×36×7	油口：2-∅16；板式连接4-M12	181-1051	181-1052	181-1053	181-1054	181-1055	181-1056	181-1057	181-1058
	6D-40×35×10	油口：M33×2；前外泄口M14×1.5	181-1611	181-1612	181-1613	181-1614	181-1615	181-1616	181-1617	181-1618

8K Ordering Information

Feature			Displacement/No							
Flange	Shaft	Oil port	310	400	500	630	800	1000	1250	1600
Square flange; Pilot:φ127	φ40 P12×63	Oil port:M33×2; Drain Port:M14×1.5	181-0021	181-0022	181-0023	181-0024	181-0025	181-0026	181-0027	181-0028
Square flange;Pilot:φ125	φ40 P12×45	Oil port:G3/4;Drain Port:G1/4;Plate-connection:4-M10	181-0041	181-0042	181-0043	181-0044	181-0045	181-0046	181-0047	181-0048
Square flange;Pilot:φ160	φ50×79 P14×70	Oil port:M33×2; Drain Port:M14×1.5	181-0101	181-0102	181-0103	181-0104	181-0105	181-0106	181-0107	181-0108
Square flange;Pilot:φ127	φ40 P12×50	Oil port:M33×2; Drain Port:M14×1.5	181-0121	181-0122	181-0123	181-0124	181-0125	181-0126	181-0127	181-0128
	φ40 P12×45	Oil port:M33×2; Drain Port:G1/4	181-0211	181-0212	181-0213	181-0214	181-0215	181-0216	181-0217	181-0218
Square flange;Pilot:φ125	φ40 P12×63	Oil port:M24×1.5; Drain Port:M14×1.5	181-0261	181-0262	181-0263	181-0264	181-0265	181-0266	181-0267	181-0268
Square flange;Pilot:φ160	φ50×79 P14×70	Oil port:G1;Drain Port:G1/4; Plate-connection:4-M12	181-0301	181-0302	181-0303	181-0304	181-0305	181-0306	181-0307	181-0308
Square flange;Pilot:φ127	φ40 P12×63	Oil port:G1; Drain Port:G1/4	181-0341	181-0342	181-0343	181-0344	181-0345	181-0346	181-0347	181-0348
	φ38.1 P9.5×45	Oil port:1-5/16; Drain Port:7/16-20UNF	181-0471	181-0472	181-0473	181-0474	181-0475	181-0476	181-0477	181-0478
	8D-42×36×7	Oil port:M33×2; Drain Port:M14×1.5	181-1021	181-1022	181-1023	181-1024	181-1025	181-1026	181-1027	181-1028
	8D-40×35×10	Oil port:M33×2; Drain Port:M14×1.5	181-1031	181-1032	181-1033	181-1034	181-1035	181-1036	181-1037	181-1038
Square flange;Pilot:φ160	6D-40×35×10	Oil port:G1;Drain Port:G1/4; Plate-connection:4-M12	181-1041	181-1042	181-1043	181-1044	181-1045	181-1046	181-1047	181-1048
Square flange;Pilot:φ127	8D-42×36×7	Oil port:2-∅16; Plate-connection:4-M12	181-1051	181-1052	181-1053	181-1054	181-1055	181-1056	181-1057	181-1058
Square flange;Pilot:φ127	6D-40×35×10	Oil port:M33×2; Drain Port:M14×1.5	181-1611	181-1612	181-1613	181-1614	181-1615	181-1616	181-1617	181-1618

型号编号-8K系列马达

Type number—8K series motors

1	2	3	4	5	6	7	8
8K							

位置　1　8K系列马达

Postion　8K series motors

位置　2 排量CC/R

Postion　displacement

1、310
2、400
3、500
4、630
5、800
6、1000
7、1250
8、1600

位置　3　法兰和止口

Postion　Flange and pilot

A、4孔方形法兰，止口 ϕ 127 x12. 6mm
4 bolt Square flange，pilot ϕ 127x12.6mm

B、4孔方形法兰，止口 ϕ 125 x12. 6mm
4 bolt Square flange，pilot ϕ 125x12.6mm

C、4孔方形法兰，止口 ϕ 80x11.5mm
4 bolt Square flange，pilot ϕ 80x11.5mm

D、4孔方形法兰，止口 ϕ 130x12.6mm
4 bolt Square flange，pilot ϕ 130x12.6mm

E、4孔方形法兰，止口 ϕ 160x8mm
4 bolt Square flange，pilot ϕ 160x8mm

位置　4　输出轴

Postion　shaft

1、ϕ 32直轴，平键10x8x36
ϕ 32 straight shaft，flat key 10x8x36

2、ϕ 32直轴，平键10x8x45
ϕ 32 straight shaft，flat key 10x8x45

3、ϕ 40直轴，平键12x8x45
ϕ 40 straight shaft，flat key 12x8x45

4、ϕ 40直轴，平键12x8x70
ϕ 40 straight shaft，flat key 12x8x70

5、ϕ 40直轴，平键12x8x50
ϕ 40 straight shaft，flat key 12x8x50

6、ϕ 40直轴，平键12x8x63
ϕ 40 straight shaft，flat key 12x8x63

7、ϕ 50直轴，平键14x9x70
ϕ 50 shaft，flat key 14x9x70

8、矩形花键轴8D-42x36x7
Splined shaft 8D-42x36x7

9、矩形花键轴6D-40x35x10
Splined shaft 6D-40x35x10

10、渐开线花键轴12/24DP 17齿
Splined shaft 12/24DP 17 tooth

11、渐开线花键轴2.5模数 17齿
Splined shaft 2.5 17 tooth

12、渐开线花键轴2 模数 16齿
Splined shaft 2 16 tooth

位置　5　油口

Postion　oil port

A、G1　B、ZG1/2
C、G3/4　D、ϕ 14
E、ϕ 16　F、ϕ 20
G、ϕ 35　H、M22x1.5
I、M27x2　J、M33x2
K、M18x1.5　L、M24x1.5

位置　6　泄油口

Postion　drain port

1、无
2、M14x1.5
3、G1/4
4、7/16-20UNF

位置　7　喷漆颜色

Position　paint color

A、银灰漆　silver paint
B、蓝漆　blue
C、亚光黑漆　black
D、不喷漆　no paint

位置　8　旋向

Postion　rotation direction

A、标准
standard

B、反向
opposite

8 K

公司其他产品——全液压转向器

Our other products —— Steering Control Unit >>>>

● S10系列：S10 series
-标准系列
Standard Series
-包括：开芯、闭芯和负荷传感
Include：Open Center、Closed Center and Load Sensing Style
-排量：80~500 ml/r
Displacement：80~500 ml/r

● S20系列：S20 series
-低输入扭矩开芯系列
Low Input torque and Open Center Series
-排量：80~500 ml/r
Displacement：80~500 ml/r

● S30系列：S30 series
-大排量系列
Large Displacement Series
-包括开芯、负荷传感
Include：Open Center and Load Sensing Style
-排量：630、800、1000 ml/r
Displacement：630、800、1000 ml/r

● S45系列：S45 series
-流量放大负荷传感系列
Flow Amplifying and Load Sensing Series
-排量：630、800、1000、1250ml/r
Displacement：630、800、1000、1250ml/r

● S50系列：S50 series
-小排量型
Small Displacement Series
-包括开芯、闭芯、负荷传感
Include：Open Center . Closed Center and Load Sensing Style
-排量：50、63 ml/r
Displacement：50、63 ml/r

● S60系列：S60 series
-整体式系列
Integral Series
-包括开芯、闭芯、负荷传感
Include：Open Center . Closed Center and Load Sensing Style
-排量：50~500 ml/r
Displacement：50~500 ml/r