BM2 系列
BM2 Series

结构特点

采用镶柱式定转子设计，具有更高的配油精度，机械效率更高。
采用进口轴密封，能承受高背压。
多种法兰，油口，输出轴等连接形式。
正反转换向方便、转速平稳。
体积小结构紧凑。

Characteristic features:

· It adapts the gerclor design. which has a higher distribution accuracy.
· Shalt seal is adapted, which can bear higher back pressure.
· A variety of connection types of flange, output shaft and oil port.
· Direction of shaft rotation and speed can be controlled easily and smoothly.
· Small volume; compact structure.

主要性能参数
Main Specification

排量 (ml/r) Displacement			50	63	80	100	125	160	200	250	315	400	500
流量 (LPM) Flow	最大连续	Cont.	40	53	58	58	58	58	58	58	58	58	58
	间断	Int..	46	58	68	68	68	68	68	68	68	68	68
转速 (RPM) Speed	最大连续	Cont.	760	730	653	551	440	344	276	220	175	140	110
	间断	Int..	863	832	766	646	516	404	323	258	205	162	128
压力 (MPa) Pressure	最大连续	Cont.	14	14	14	14	14	14	12.5	11	9	9	8
	间断	Int..	17	17	17	17	17	17	15	13	11	10	9
扭矩 (N*m) Torque	最大连续	Cont.	89	112	142	178	223	285	318	350	360	418	464
	间断	Int..	108	136	172	216	270	346	382	413	400	464	500

1. 断续工作压力指入口工作压力，连续工作压力指工作压差。
2. 马达不应同时在最高压力和最大转速下工作。
3. 推荐用68#抗磨液压油，粘度37-73cSt，清洁度ISO18/13。
4. 马达在断续工作条件下，运行时间每分钟不得超过10%。
5. 工作油温最高80°。
6. 马达满负荷工作前，应在最高工作压力的40%以下磨合1h。
7. 马达允许最高背压10MPa，但推荐不要超过5MPa，超过时应接外泄油管。

Note: 1. Intermittent means the entrance of the maximum pressure; continuous working pressure means the differential pressure.
2. Motor should not work under the highest pressure and the maximum speed.
3. Recommending N68 anti-wear hydraulic oil, viscosity 37-73cSt, cleanliness ISO18/13.
4. The running time should not exceed 10% under intermittent working conditions
5. The Maximum working temperature is 80 °.
6. One hour running time under 40% of maximum working pressure is recommendedbefore full capacity working.
7. The maximum allowable back pressure is 10MPa, but the recommended back pressure should not exceed 5MPa.a leaking pipes is needed when exceeding.

□连续工作区 ■间断工作区

BM2系列马达性能参数
BM2 Performance Data

BM2–50 50ml/r

压力 △P (Mpa)

流量 Flow (LPM)	5	7	9	10	12	14	16	17.5
5	35 95	45 85	60 75	66 74	78 70	89 45		
10	36 185	45 175	63 165	68 162	79 150	95 130	106 110	120 85
15	35 282	49 276	65 265	75 260	88 250	100 230	110 210	120 185
20	34 375	45 374	65 365	69 360	85 345	95 330	110 308	125 275
25	34 475	45 466	60 460	69 450	80 436	98 420	109 395	125 360
30	35 575	45 570	60 561	68 552	80 541	95 531	109 500	125 465
35	32 665	42 663	59 655	66 654	80 635	93 623	107 598	
40	30 760	41 758	58 753	66 750	79 738	92 725	105 700	
45	39 855	40 855	58 850	65 845	78 835	90 814		

BM2–63 63ml/r

压力 △P (Mpa)

流量 Flow (LPM)	5	7	9	10	12	14	16	17.5
5	41 76	60 67	76 59	83 58	98 55	112 36		
10	45 146	61 138	77 130	85 125	101 120	118 102	132 87	150 67
15	43 222	61 218	80 209	92 202	110 190	125 160	138 145	150 130
20	43 295	57 294	82 288	87 284	105 272	120 245	129 223	152 195
25	48 375	56 368	76 363	86 355	100 312	122 328	130 255	153 205
30	44 454	56 450	74 443	85 431	100 427	120 419	136 395	157 367
35	40 525	53 523	74 517	83 516	100 501	117 492	134 472	
40	37 600	52 598	73 594	82 592	98 583	115 572		
45	28 675	48 675	70 671	80 667	93 659			

BM2–80 80ml/r

压力 △P (Mpa)

流量 Flow (LPM)	5	7	9	10	12	14	16	17.5
5	56 115	78 108	98 105	107 100	130 91	148 75	170 53	180 45
10	50 238	82 235	105 226	118 223	132 208	160 195	180 173	188 162
15	48 364	75 360	96 356	115 345	130 330	150 320	178 300	190 283
20	45 487	72 482	97 475	105 472	128 460	149 446	177 420	189 409
25	42 615	70 615	90 606	98 599	125 590	147 568	171 547	187 535
30	40 740	63 724	85 720	95 715	118 705	142 688	169 668	185 657
35	36 860	58 852	82 840	90 837	112 820	139 810	165 790	
40	29 925	56 915	77 910	85 899	110 886	133 870		

BM2–100 100ml/r

流量 Flow (LPM)	5	7	9	10	12	14	16	17.5
5	73 99	99 95	123 86	139 85	160 75	183 62	210 52	223 45
10	68 199	95 195	123 187	143 182	165 175	199 163	220 150	238 138
15	65 299	95 294	120 288	140 285	165 278	194 263	220 249	240 235
20	59 400	88 398	119 387	135 385	161 380	192 366	218 350	238 336
25	55 499	85 495	118 488	125 484	157 475	185 463	217 451	235 436
30	48 599	79 595	110 587	119 585	150 579	180 568	216 550	235 536
35	43 699	70 692	100 687	112 683	142 679	170 668	200 645	
40	39 748	63 740	98 737	105 735	140 720			

□连续工作区 ■间断工作区

BM2–125 125ml/r

压力 △P (Mpa)

流量 Flow (LPM)	5	7	9	10	12	14	16	17.5
5	90 72	78 108	98 105	107 100	130 91	148 75	170 53	180 45
10	85 155	82 235	105 226	118 223	132 208	160 195	180 173	188 162
15	42 236	75 360	96 356	115 345	130 330	150 320	178 300	190 283
20	79 315	72 482	97 475	105 472	128 460	149 446	177 420	189 409
25	75 399	70 615	90 606	98 599	125 590	147 568	171 547	187 535
30	60 475	63 724	85 720	95 715	118 705	142 688	169 668	185 657
35	60 555	58 852	82 840	90 837	120 820	139 810	165 790	
40	55 595	56 915	77 910	85 899	110 886	133 870		

BM2–160 160ml/r

压力 △P (Mpa)

流量 Flow (LPM)	5	7	9	10	12	14	16	17.5
5	115 57	160 56	205 52	220 50	262 43	300 38	340 34	362 27
10	115 119	160 115	206 110	230 108	265 102	320 95	355 84	380 76
15	105 184	158 180	202 177	220 172	261 165	305 153	344 134	378 130
20	100 247	145 245	195 238	218 236	256 230	299 217	340 199	375 185
25	92 307	142 305	188 300	209 298	250 290	295 280	336 261	366 244
30	84 369	137 367	180 365	199 361	240 355	286 342	330 334	360 304
35	65 436	120 435	165 430	180 427	223 415	282 402		
40	60 465	117 462	158 459	175 456	220 477			

BM2–200 200ml/r

压力 △P (Mpa)

流量 Flow (LPM)	5	7	9	10.5	12	14	17.5
5	149 50	205 48	255 45	290 43	328 40	370 30	443 23
10	140 99	202 96	250 93	323 90	330 85	411 78	448 65
15	130 150	192 148	242 140	304 136	325 131	376 122	445 105
20	125 200	186 196	233 193	305 188	314 181	390 170	436 149
25	120 250	177 247	225 242	295 238	305 231	382 218	427 192
30	110 300	166 295	220 290	285 288	292 282	373 268	
35	98 350	150 348	205 342	244 338	278 330		
40	85 375	141 372	199 366	235 362			

BM2–250 250ml/r

压力 △P (Mpa)

流量 Flow (LPM)	3	5	7	8	10	11	14	17.5
5	115 40	182 39	252 38	295 35	350 32	380 30	470 23	535 16
10	110 80	178 79	252 75	295 75	352 69	385 67	470 57	548 48
15	100 120	170 119	250 116	285 115	349 110	380 106	469 95	546 80
20	90 159	159 156	232 155	269 153	330 150	366 147	460 130	530 110
25	80 200	148 198	216 195	252 194	320 162	352 160	453 152	520 147
30	75 240	130 240	200 238	235 236	305 232	340 228	433 210	
35	50 280	117 278	190 278	220 275	290 270	320 267		
40	42 300	105 299	180 298	210 297	280 294			

□连续工作区 ■间断工作区

BM2–315 315ml/r

流量 Flow (LPM) \ 压力 △P (Mpa)	5	7	9	10.5	12	14	17.5
10	135 32	215 28	279 26	343 25	385 24	515 23	
20	135 60	216 59	288 58	350 57	380 56	508 52	552 50
30	125 93	205 91	275 90	340 89	375 88	494 80	543 79
40	115 122	195 120	266 119	335 118	366 117	485 105	526 104
50	90 153	170 152	252 151	320 148	352 146	474 137	511 132
60	80 190	160 185	230 190	305 178	334 175	457 160	
70	58 222	135 220	215 216	285 212	320 205		
75		125 232	205 230	269 227			

BM2–400 400ml/r

流量 Flow (LPM) \ 压力 △P (Mpa)	5	7	9	10.5	12	14	17.5
10	170 24	252 23	370 22	440 20	485 19	595 17	620 16
20	170 48	281 47	365 45	436 44	480 42	590 40	615 36
30	154 72	278 70	355 68	426 66	470 63	580 60	610 59
40	144 95	273 94	350 90	410 83	466 80	576 76	606 70
50	137 121	269 119	344 116	406 112	460 108	570 101	
60	135 145	265 140	330 134	390 130	445 118		
70	120 170	245 169	315 165	370 160			
75		235 176	300 170				

BM2–500 500ml/r

流量 Flow (LPM) \ 压力 △P (Mpa)	3	5	6.5	8	9	13
10	200 29	345 27	462 26	582 24	635 22	755 20
20	199 39	340 38	455 37	575 36	625 34	745 30
30	190 59	328 58	447 57	566 56	626 54	739 50
40	188 78	319 77	437 76	556 75	616 73	729 70
50	180 97	310 96	427 95	546 95	606 93	718 90
60	175 118	300 117	416 115	432 114	597 112	702 110
70	170 138	290 137	413 135	421 133	586 131	
75	160 158	278 157	402 155			

表中数据在使用68#抗磨液压油，50℃油温条件下测试的，不同马达结果略有差别。

All the data was tested at 50℃ with N68 anti–wear hydraulic oil.Actual data may vary slightly from unit to unit in production.

BM2系列连接尺寸外形图

BM2 DIMENSIONS AND MOUNTING DATA

H 形

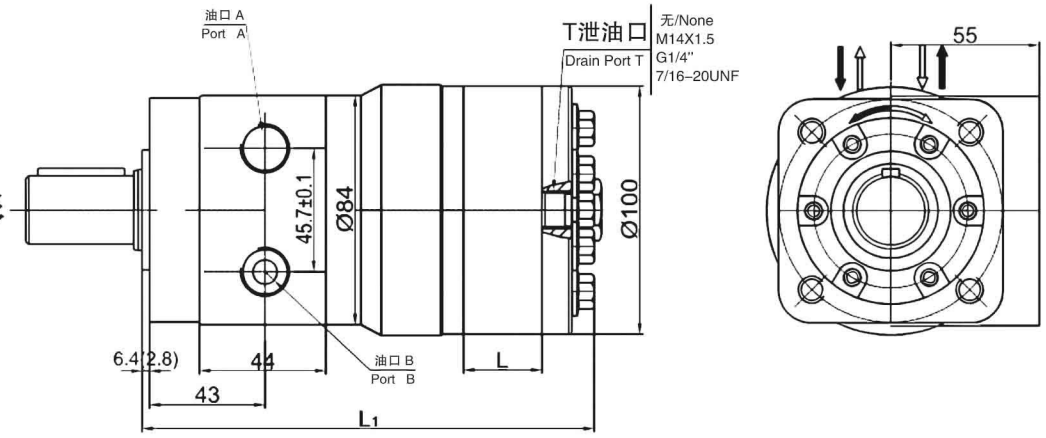

L 形

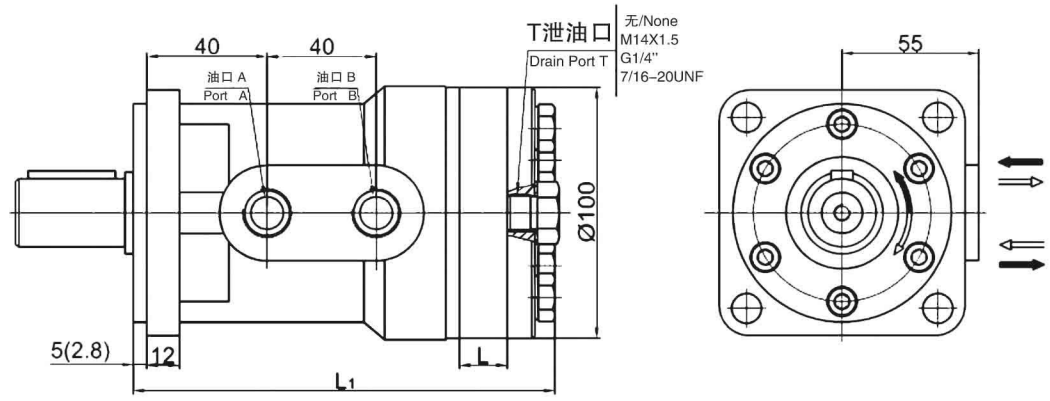

S 形

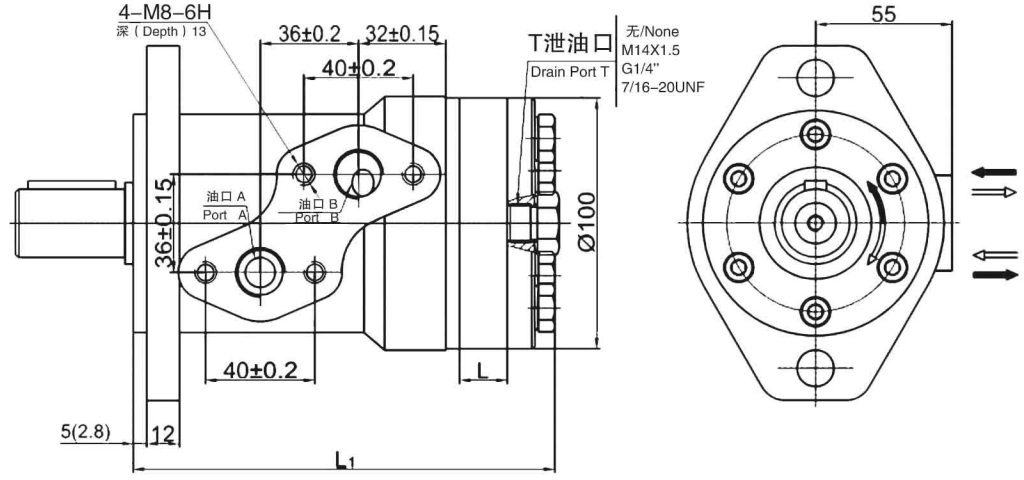

径向负载 Radial Load: 400Kg Max.
轴向负载 Axis Load : 200Kg Max.

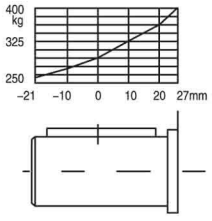

Displacement	50	63	80	100	125	160	200	250	315	400
L	9	11.5	14.5	18	22.5	28.8	37	44.6	55	72
L1	147	149.5	152.5	156	160.5	168.8	175	182.6	193	210

Direction of shaft rotation:standard

When facing shaft end of motor,shaft rotation:

Clockwise when port "A" is pressurized.

Counter-clockwise port "B" is pressurized.

BM2 系列法兰连接尺寸

BM2 DIMENSIONS AND MOUNTING DATA

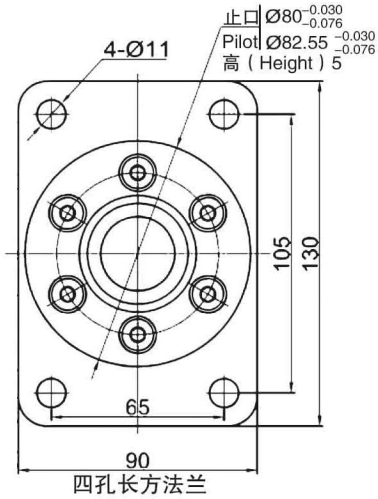

四孔长方法兰
4 Bolt Flange

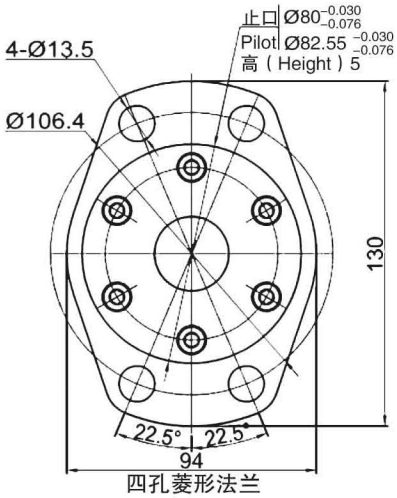

四孔菱形法兰
4 Bolt Flange

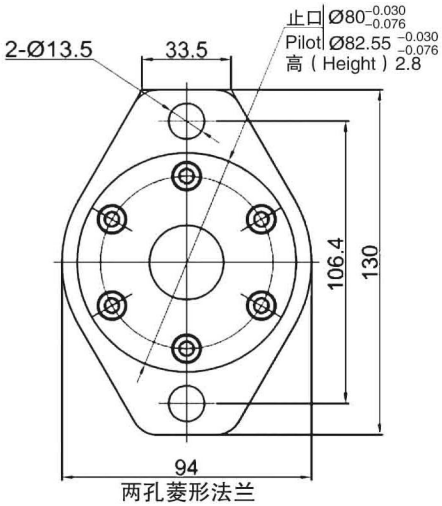

两孔菱形法兰
2 Bolt Flange

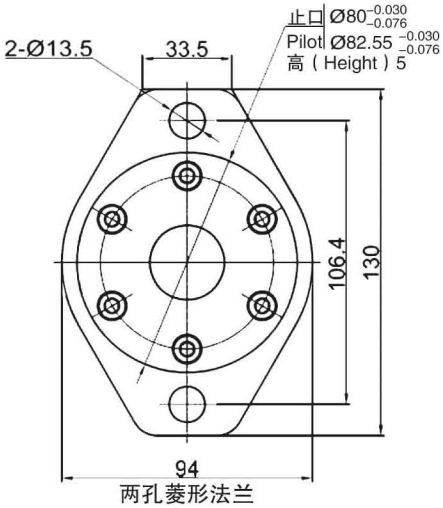

两孔菱形法兰
2 Bolt Flange

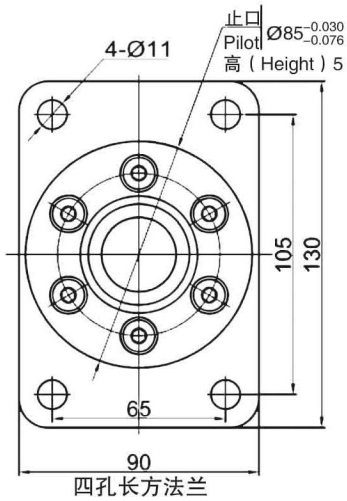

四孔长方法兰
4 Bolt Flange

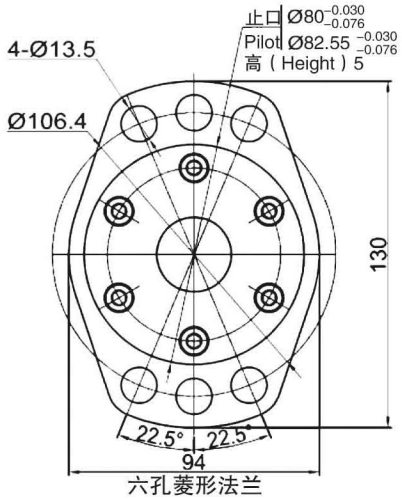

六孔菱形法兰
6 Bolt Flange

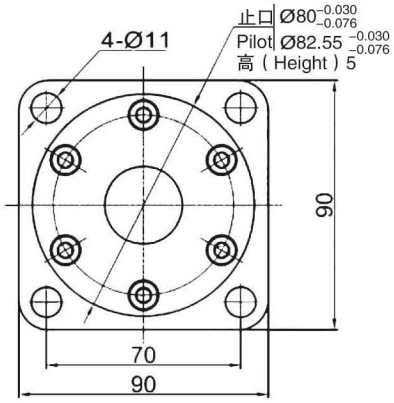

四孔方形法兰
4 Bolt Flange

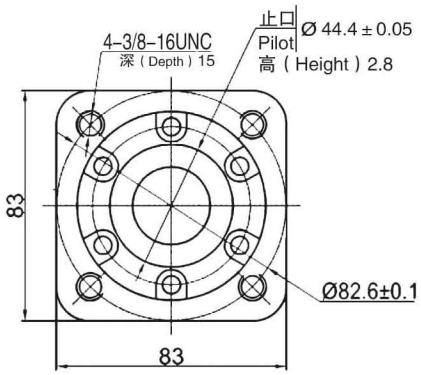

四孔方形法兰
4 Bolt Flange

BM2 系列输出轴连接尺寸

BM2 DIMENSIONS AND MOUNTING DATA

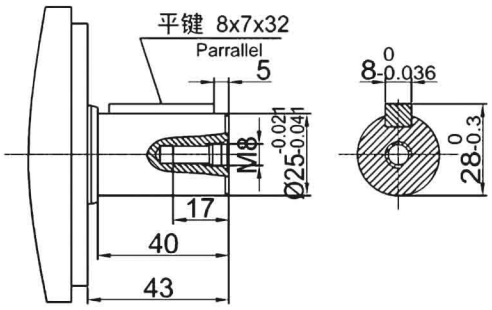

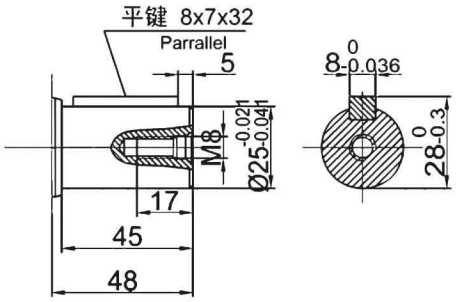

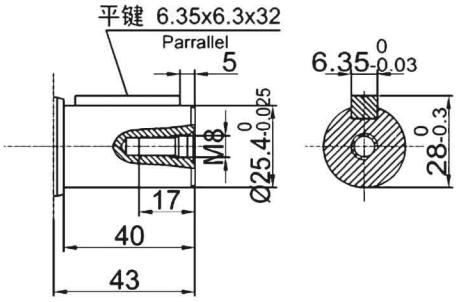

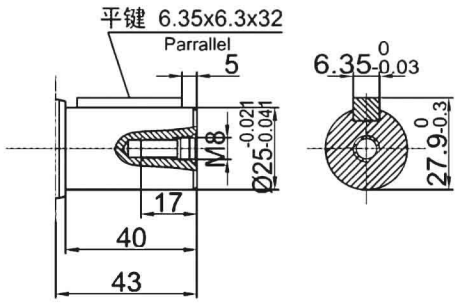

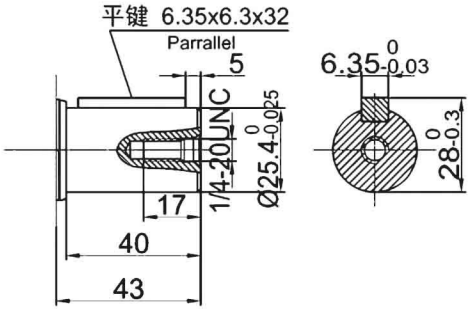

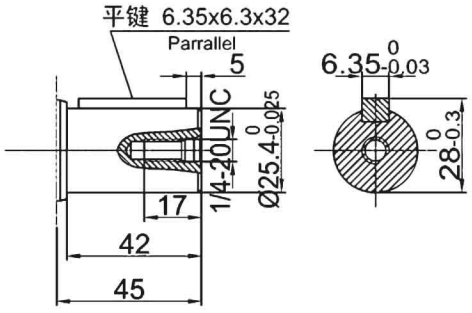

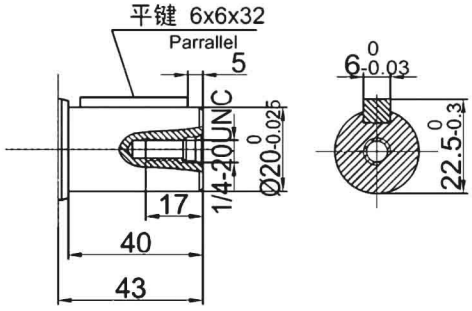

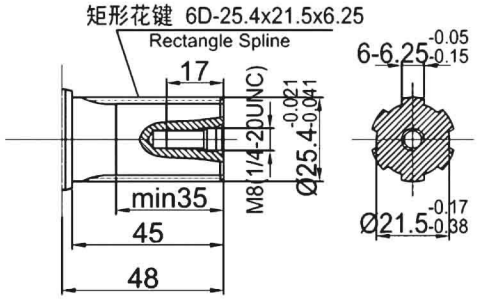

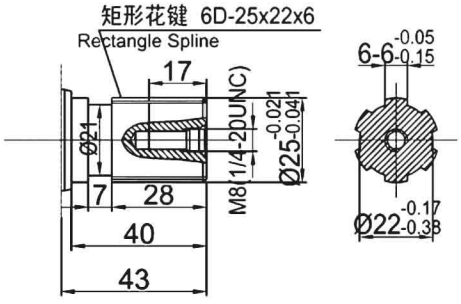

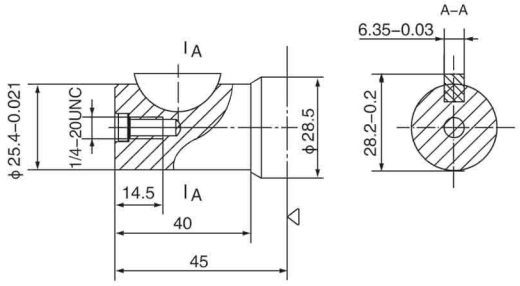

BM2 订货信息

产品特征			排量/编号									
法兰	输出轴	油口	50	63	80	100	125	160	200	250	315	400
菱形；止口φ82.55	φ25.4直轴 平键6.35 1/4-20UNC	S型G1/2	121-0010	121-0011	121-0012	121-0013	121-001a	121-0014	121-0015	121-0016	121-0017	121-0018
		S型G1/2；外泄油口M14X1.5	121-0360	121-0361	121-0362	121-0363	121-036a	121-0364	121-0365	121-0366	121-0367	121-0368
		S型G1/2；外泄油口G1/4	121-0370	121-0371	121-0372	121-0373	121-037a	121-0374	121-0375	121-0376	121-0377	121-0378
	φ25.4直轴 平键6.35 轴端螺纹M8	S型G1/2	121-0340	121-0341	121-0342	121-0343	121-034a	121-0344	121-0345	121-0346	121-0347	121-0348
	φ25直轴 平键8 轴端螺纹M8	S型G1/2	121-0020	121-0021	121-0022	121-0023	121-002a	121-0024	121-0025	121-0026	121-0027	121-0028
		S型G1/2；外泄油口G1/4	121-0060	121-0061	121-0062	121-0063	121-006a	121-0064	121-0065	121-0066	121-0067	121-0068
		S型G1/2；外泄油口M14X1.5	121-0080	121-0081	121-0082	121-0083	121-008a	121-0084	121-0085	121-0086	121-0087	121-0088
菱形；止口φ80	φ25直轴 平键8 轴端螺纹M8	S型G1/2	121-0310	121-0311	121-0312	121-0313	121-031a	121-0314	121-0315	121-0316	121-0317	121-0318
菱形；止口φ82.55；带防尘圈	φ25直轴 平键8 轴端螺纹M8	S型G1/2；外泄油口G1/4	121-0280	121-0281	121-0282	121-0283	121-028a	121-0284	121-0285	121-0286	121-0287	121-0288
方形；止口φ80	φ25直轴 平键8 轴端螺纹M8	M18X1.5；无外泄油口	121-0030	121-0031	121-0032	121-0033	121-003a	121-0034	121-0035	121-0036	121-0037	121-0038
		M18X1.5；外泄油口M14X1.5	121-0150	121-0151	121-0152	121-0153	121-015a	121-0154	121-0155	121-0156	121-0157	121-0158
	轴6D-25X22X6 轴端螺纹M8	M18X1.5；外泄油口M14X1.5	121-1110	121-1111	121-1112	121-1113	121-111a	121-1114	121-1115	121-1116	121-1117	121-1118
	φ25直轴 平键8 轴端螺纹M8	L型G1/2	121-0170	121-0171	121-0172	121-0173	121-017a	121-0174	121-0175	121-0176	121-0177	121-0178
方形；止口φ82.55	φ25直轴 平键8 轴端螺纹M8	M18X1.5；外泄油口M14X1.5	121-0200	121-0201	121-0202	121-0203	121-020a	121-0204	121-0205	121-0206	121-0207	121-0208
四孔菱形；止口φ82.55	φ25.4直轴 平键6.35 轴端螺纹M8	S型G1/2；外泄油口G1/4	121-0290	121-0291	121-0292	121-0293	121-029a	121-0294	121-0295	121-0296	121-0297	121-0298
	φ25直轴 平键8 轴端螺纹M8	S型G1/2；外泄油口G1/4	121-0640	121-0641	121-0642	121-0643	121-064a	121-0644	121-0645	121-0646	121-0647	121-0648
	轴6D-25.4X21.5X6.25 1/4-20UNC	S型G1/2；外泄油口G1/4	121-1010	121-1011	121-1012	121-1013	121-101a	121-1014	121-1015	121-1016	121-1017	121-1018
四孔长方形;105X65；止口φ80	φ25直轴 平键8 轴端螺纹M8	M18X1.5；外泄油口M14X1.5	121-0140	121-0141	121-0142	121-0143	121-014a	121-0144	121-0145	121-0146	121-0147	121-0148
四孔长方形;105X65；止口φ80	轴6D-25X22X6 轴端螺纹M8	M18X1.5；无外泄油口	121-1180	121-1181	121-1182	121-1183	121-118a	121-1184	121-1185	121-1186	121-1187	121-1188

BM2 Ordering Information

Feature			Displacement/NO.									
Flange	Shaft	Oil port	50	63	80	100	125	160	200	250	315	400
Rhomb-flange; pilot:φ82.55	φ25.4 Flat key:6.35;shaft thread:1/4-20UNC	S type G1/2	121-0010	121-0011	121-0012	121-0013	121-001a	121-0014	121-0015	121-0016	121-0017	121-0018
		S type G1/2;drain port M14X1.5	121-0360	121-0361	121-0362	121-0363	121-036a	121-0364	121-0365	121-0366	121-0367	121-0368
		S type G1/2; drain port G1/4	121-0370	121-0371	121-0372	121-0373	121-037a	121-0374	121-0375	121-0376	121-0377	121-0378
	φ25.4 Flat key:6.35;shaft thread:M8	S type G1/2	121-0340	121-0341	121-0342	121-0343	121-034a	121-0344	121-0345	121-0346	121-0347	121-0348
	φ25 Flat key:8;shaft thread:M8	S type G1/2	121-0020	121-0021	121-0022	121-0023	121-002a	121-0024	121-0025	121-0026	121-0027	121-0028
		S type G1/2; drain port G1/4	121-0060	121-0061	121-0062	121-0063	121-006a	121-0064	121-0065	121-0066	121-0067	121-0068
		S type G1/2;drain port M14X1.5	121-0080	121-0081	121-0082	121-0083	121-008a	121-0084	121-0085	121-0086	121-0087	121-0088
Rhomb-flange; pilot:φ80	φ25 Flat key:8;shaft thread:M8	S type G1/2	121-0310	121-0311	121-0312	121-0313	121-031a	121-0314	121-0315	121-0316	121-0317	121-0318
Rhomb-flange; pilot:φ82.55	φ25 Flat key:8;shaft thread:M8	S type G1/2; drain port G1/4	121-0280	121-0281	121-0282	121-0283	121-028a	121-0284	121-0285	121-0286	121-0287	121-0288
Square flange; pilot:φ80	φ25 Flat key:8;shaft thread:M8	M18X1.5;	121-0030	121-0031	121-0032	121-0033	121-003a	121-0034	121-0035	121-0036	121-0037	121-0038
		M18X1.5;drain port M14X1.5	121-0150	121-0151	121-0152	121-0153	121-015a	121-0154	121-0155	121-0156	121-0157	121-0158
	Shaft 6D-25X21.5X6;shaft thread:M8	M18X1.5;drain port M14X1.5	121-1110	121-1111	121-1112	121-1113	121-111a	121-1114	121-1115	121-1116	121-1117	121-1118
	φ25 Flat key:8;shaft thread:M8	L type G1/2	121-0170	121-0171	121-0172	121-0173	121-017a	121-0174	121-0175	121-0176	121-0177	121-0178
Square flange; pilot:φ82.55	φ25 Flat key:8;shaft thread:M8	M18X1.5;drain port M14X1.5	121-0200	121-0201	121-0202	121-0203	121-020a	121-0204	121-0205	121-0206	121-0207	121-0208
4 bolt flange; pilot:φ82.55	φ25.4 Flat key:6.35;shaft thread:M8	S type G1/2;drain port G1/4	121-0290	121-0291	121-0292	121-0293	121-029a	121-0294	121-0295	121-0296	121-0297	121-0298
	φ25 Flat key:8;shaft thread:M8	S type G1/2; drain port G1/4	121-0640	121-0641	121-0642	121-0643	121-064a	121-0644	121-0645	121-0646	121-0647	121-0648
	Shaft 6D-25.4X21.5X6.25 ;shaft thread:1/4-20UNC	S type G1/2;drain port G1/4	121-1010	121-1011	121-1012	121-1013	121-101a	121-1014	121-1015	121-1016	121-1017	121-1018
4 bolt flange105X65; pilot:φ80	φ25 Flat key:8;shaft thread:M8	M18X1.5;drain port M14X1.5	121-0140	121-0141	121-0142	121-0143	121-014a	121-0144	121-0145	121-0146	121-0147	121-0148
4 bolt flange105X65; pilot:φ80	Shaft 6D-25X21.5X6;shaft thread:M8	M18X1.5;	121-1180	121-1181	121-1182	121-1183	121-118a	121-1184	121-1185	121-1186	121-1187	121-1188

型号编号–BM2系列马达
Type number—BM2 series motors

1	2	3	4	5	6	7	8
BM2							

位置 1 BM2系列马达
Position BM2 series motors
位置 2 排量CC/R
Position displacement
1、50
2、63
3、80
4、100
5、125
6、160
7、200
8、250
9、315
10、400
11、500
位置 3 法兰和止口
Position Flange and pilot
A、2孔菱形法兰，止口ϕ80x2.8mm
2 bolt Rhomb–flange， pilot ϕ80x2.8mm
B、2孔菱形法兰，止口ϕ82.55 x2.8mm
2 bolt Rhomb–flange， pilot ϕ82.55x2.8mm
C、2孔菱形法兰，止口ϕ80x5mm
2 bolt Rhomb–flange，pilot ϕ80x5mm
D、2孔菱形法兰，止口ϕ82.55 ×5mm
2 bolt Rhomb–flange，pilot ϕ82.55x5mm
E、4孔菱形法兰，止口ϕ80x5mm
4 bolt Rhomb–flange，pilot ϕ80x5mm
F、4孔菱形法兰，止口ϕ82.55x5mm
4 bolt Rhomb–flange，pilot ϕ82.55x5mm
G、4孔方形法兰，止口ϕ80x5mm
4 bolt Square flange，pilot ϕ80x5mm
H、4孔方形法兰，止口ϕ82.55x5mm
4 bolt Square flange，pilot ϕ82.55x5mm
I、4孔方形法兰，止口ϕ85x5mm
4 bolt Square flange，pilot ϕ85x5mm
J、4孔方形法兰，止口ϕ44. 4x2. 8mm
4 bolt Square flange，pilot ϕ44.4x2.8mm
K、6孔菱形法兰，止口ϕ80x5mm
6 bolt Rhomb–flange，pilot ϕ80x5mm
L、6孔菱形法兰，止口ϕ82.55×5mm
6 bolt Rhomb–flange，pilot ϕ82.55x5mm

位置 4 输出轴
Position shaft
1、ϕ25直轴，平键8x7x32
ϕ25 straight shaft，flat key 8x7x32
2、ϕ25直轴，平键6.35 x6.3x32
ϕ25 straight shaft，flat key 6.35x6.3×32
3、ϕ25.4直轴，平键6.35x6.3x32
ϕ25.4 straight shaft，flat key 6.35x6.3x32
4、ϕ20直轴，平键6x6x32
ϕ20 straight shaft，flat key 6x6x32
5、矩形花键轴6D–25.4 x21.5x6.25
Splined shaft 6D–25.4x21.5x6.25
6、矩形花键轴6D–25x22x6
Splined shaft 6D–25x22x6
位置 5 油口
Position oil port
A、G1/2
B、M22X1.5
C、1/2–14NPTF
D、ZGI/2
E、M18x1.5
F、M20x1.5
G、7/8–14UNF
位置 6 泄油口
Position drain port
1、无
2、M14X1.5
3、G1/4
4、7/16–20UNF
位置 7 喷漆颜色
Position paint color
A、银灰漆 silver paint
B、蓝漆 blue
C、亚光黑漆 black
D、不喷漆 no paint
位置 8 旋向
Position rotation direction
A、标准
standard
B、反向
opposite